ИНДУСТРИАЛНИ ГАЗОВИ КОТЛИ

IMMERGAS

VICTRIX PRO

Стенен кондензен котел с висока топлинна мощност

IMMERGAS

VICTRIX PRO

Стенен модулен кондензен котел само за отопление

ВИСОКА ТОПЛИННА МОЩНОСТ, ЕФЕКТИВНОСТ И ШИРОК МОДУЛАЦИОНЕН ОБХВАТ ОТ 10 до 100%

Модулацията и голямата топлинна мощност правят Victrix Pro ErP идеално решение за централни отоплителни системи в жилищни и обществени сгради. Благодарение на компактните си размери Victrix Pro ErP е подходящ и за самостоятелни жилища. Всички модели от серията са с възможност за вътрешно или външно инсталиране в частично защитени помещения. Immergas предлага и специални свободно стоящи монтажни стойки, които значително улесняват монтирането на котлите, особено в малки помещения. Гамата Victrix Pro ErP предоставя възможност за инсталиране на до 8 котела в каскадна схема, което заедно с широкия модулационен обхват от 10 до 100% и възможността за включване на възобновяеми енергийни източници, осигурява гъвкавост при различни ситуации.

Victrix Pro ErP са перфектното решение при необходимост от увеличаване на ефективността на съществуващи инсталации или при изграждането на нови такива. Наименованието на всеки модел от серията индикира максималната топлинна мощност на котела при температурен режим на топлоносителя 50/30°C.

Гамата включва 5 модела с различни мощности:

VICTRIX PRO 35 2 ErP
VICTRIX PRO 55 2 ErP
VICTRIX PRO 80 2 ErP
VICTRIX PRO 100 2 ErP
VICTRIX PRO 120 2 ErP

VICTRIX PRO

Широк обхват – от 35 kW до 120 kW.

Намалена консумация - много висок обхват на модулация до 1 ÷ 10.

Каскадна инсталация до 8 котела.

Вътрешно и външно инсталиране.

Дистанционно управление.

Технология – в подкрепа на професионалистите.

ОТВЪД ТЕХНОЛОГИЯТА, В ПОМОЩ НА ПРОФЕСИОНАЛИСТА

За да предостави на професионалистите цялата необходима информация, с цел да се възползват максимално от предимствата на серията Victrix Pro ErP, Immergas разполага с технически екип, който е на разположение да предостави насоки или правила за проектиране и оформление на хидравлични и електрически инсталационни схеми.

.01

НОВ КОНТРОЛЕН ПАНЕЛ

.01

Декоративният капак с вертикално плъзгане предпазва дисплея и контролното табло. Управлението на котела е удобно за потребителя благодарение на опростени бутони и дисплей със задно осветяване.

ВИСОКА СЕЗОННА ЕФЕКТИВНОСТ

Модулационният обхват 1:10 прави възможно оптимизирането на функцията на генератора дори при понижени изисквания за отопление (например през междинните сезони или в случаите на системи с няколко отоплителни зони).

ДИСТАНЦИОННО УПРАВЛЕНИЕ НА ОТОПЛИТЕЛНАТА СИСТЕМА

За системи, в които дистанционното управление е желана характеристика, Immergas предлагат комплект за комуникация за дистанционно управление чрез свързване с Ethernet или с рутер/модем и ADSL линия.

GSM/GPRS връзка

Ако не е налице ADSL линия, възможно е да свържете дистанционното към рутер (модем със SIM карта който работи като GSM рутер – не се предлага от Immergas), чрез който може да се осъществи връзка за мониторинг и контрол на генараторите от котелната система.

ЦЯЛОСТНА ГАМА ОТ ОПЦИОНАЛНИ АКСЕСОАРИ

С Victrix Pro ErP инсталаторът и проектантът могат да се възползват от всички опции за завършване на централната отоплителна система от хидравличните компоненти, терморегулиращите устройства, димоходните системи до кондензационните неутрализатори.

ПРОИЗВОДСТВОТО НА БГВ Е ИНТЕГРИРАНО И СЪС СОЛАРНИ СИСТЕМИ

Както индивидуалните котли Victrix Pro ErP, така и инсталациите с каскадно свързване могат да се комбинират със соларните системи на Immergas за производство на битова гореща вода, и по-специално обемни бойлери с вместимост 200, 300, 500, 1000, 1500 и 2000 литра.

.02

.02

МОДУЛНА ИНСТАЛАЦИЯ

Широка гама от аксесоари за димоотвеждане и хидравлично свързване позволява инсталирането на Victrix Pro ErP в каскадна група до 5 котела, и достигането на обща енергийна мощност до 600 kW.

ИНСТАЛИРАНЕ НА ПОДДЪРЖАЩА РАМКА

Victrix Pro ErP може да бъде монтиран на носеща модулна рамка (конструкция), както самостоятелно, така и в каскадно свързване на до 5 котела, подредени линейно един до друг или подредени „гръб/гръб“ в случай на пространствени ограничения. Рамките са снабдени с носеща конзола за хидравличните колектори и може да бъде закрепена към стената или пода със специални анкерни болтове. Рамките също така са подходящи и за външна инсталация.

ИДЕАЛНОТО РЕШЕНИЕ ЗА ВЪНШНИ ИНСТАЛАЦИИ

Благодарение на високото ниво на електрозащита IPX5D и обработването на рамката чрез катафореза, Victrix Pro ErP може да се инсталира и на открито.

.03 **Кондензен модул от неръждаема стомана**
Victrix Pro ErP е снабден с кондензни модули от неръждаема стомана (за версиите Victrix Pro ErP 35 и 55 1 – изотермични с корпус от композитен материал).
При монтаж на Victrix Pro ErP към съществуващи стари инсталации е изключително важно компонентите на отоплителната система да бъдат добре почистени от корозия. Съществено значение е да се използва почистващ агент и инхибитор, за да се предпази отоплителната система (тръби, топлообменник и т.н.).

Ниски емисии на NOx и CO замърсители
Серията Victrix Pro ErP принадлежи към клас 5 – най-екологичният клас, спрямо европейските стандарти, което го прави отличен избор за инсталиране в сгради, които изискват висока енергийна ефективност и ниско влияние върху околната среда.

Оптимален контрол на настройката на температурата
Включването на две NTC сонди гарантира оптимален контрол на температура.

.04 **Горивна система с пълно предварително смесване**
Изследванията и разработките на Immergas в областта на горивната система позволяват на Victrix Pro ErP да постигне изключително широк модулационен диапазон от 10 до 100% от отоплителната мощност (валидно за цялата серия). Освен това генераторите могат да функционират, както с природен газ, така и с пропан-бутан.

Интегриран сифон за дрениране на конденз
Специалният сифон, вграден в котела, събира кондензата и осигурява редовен дренаж, без да поврежда полипропиленовия маркуч, свързан към него. От външната страна на генератора, киселинният кондензат трябва да се изхвърля съгласно действащата нормативна уредба.

.05

.05

ЛЕСНО УПРАВЛЕНИЕ НА КАСКАДНИ ИНСТАЛАЦИИ И КОНТРОЛ НА СОЛАРНИ СИСТЕМИ ЗА ПРОИЗВОДСТВОТО НА БГВ

Каскадният и зонален регулатор прави възможно управлението, контрола и програмирането на последователността от операции на свързаните котли, решаването кой котел да стартира, необходимият изход и последователността на работа, в зависимост от потребностите на отоплителната система.

КОНТРОЛ НА СОЛАРНИТЕ СИСТЕМИ ЗА ПРОИЗВОДСТВО НА БГВ

Чрез специални контролни сонди, каскадният регулатор служи и за лесно управление на соларна система за производство на БГВ. (виж стр. 16).

ОСНОВНИ ХАРАКТЕРИСТИКИ

Електрическа връзка към основния котел	Настройка на температурата	Брой котли, които управлява	Зони на управление	Каскадно свързване	Свързване в соларна система
2 BUS кабела - макс. разстояние 50 м	Отопление: Комфортна, антизамръзваща Настройка за БГВ	8	3 (2 от които смесени) + 1 котел	До 5 каскадни регулатора, от които само основният е свързан с газовия котел	Възможност за настройване на соларна верига, параметрирана без необходимост от допълнителни контролери

Технически данни	Мерни единици	VICTRIX PRO 35 2 ErP	VICTRIX PRO 55 2 ErP	VICTRIX PRO 80 2 ErP	VICTRIX PRO 100 2 ErP	VICTRIX PRO 120 2 ErP
Код природен газ N.G. Код пропан-бутан L.P.G.		**3.025622 3.025622GPL**	**3.025618 3.025618GPL**	**3.025619 3.025619GPL**	**3.025620 3.025620GPL**	**3.025621 3.025621GPL**
Сертификат за съответствие CE certificate		**0051CQ4567**	**0051CQ4567**	**0051CQ4567**	**0051CQ4567**	**0051CQ4567**
Максимална термична мощност	kW	34,9	51,3	75,3	92,3	114,1
Минимална термична мощност	kW	3,9	5,5	7,6	9,4	11,4
Максимална топлинна мощност (80/60 °C)	kW	34,0	49,9	73,0	90,0	111,0
Максимална топлинна мощност (50/30 °C)	kW	37,3	54,8	80,3	98,8	121,7
Минимална топлинна мощност (80/60 °C)	kW	3,4	5,0	7,2	9,0	11,0
Минимална топлинна мощност (50/30 °C)	kW	3,7	5,5	8,1	10,1	12,2
Ефективност при номинална топлинна мощност (80/60 °C)	%	97,3	97,3	97,0	97,5	97,3
Ефективност при мин. топлинна мощност (80/60 °C)	%	86,3	91,2	94,8	96,2	96,4
Ефективност при номинална топлинна мощност (50/30 °C)	%	107,0	106,8	106,6	107,0	106,7
Ефективност при мин. топлинна мощност (50/30 °C)	%	94,7	99,7	106,9	107,4	107,2
Ефективност при номинална топлинна мощност (40/30 °C)	%	107,3	107,4	107,3	107,4	107,2
Ефективност при мин. топлинна мощност (40/30 °C)	%	100,2	103,5	107,2	107,6	107,5
Общи загуби с включена горелка 100% Pn (80/60 °C)	%	1,6	1,8	2,2	1,9	2,0
Натрупани загуби с изключена горелка	%	0,04	0,03	0,01	0,01	0,01
Външни загуби с включена горелка 100% Pn (80/60 °C)	%	1,1	0,9	0,8	0,6	0,7
Външни загуби с изключена горелка	%	0,44	0,30	0,34	0,41	0,28
NOx клас		5	5	5	5	5
NOx тегловни емисии	mg/kWh	25,0	39,0	25,0	20,0	33,0
CO тегловни емисии	mg/kWh	8,0	15,0	16,0	12,0	18,0
Дебит на газ към горелката при макс. и мин. топлинна мощност с природен газ (G20)	m^3/h	3,70 - 0,42	5,44 - 0,58	7,96 - 0,80	9,77 - 0,99	12,07 - 1,21
Максимален напор на вентилатора (макс/мин)	Pa	50/1	110/1	230/6	208/4	145/5
Дебит на димните газове при ном. топлинна мощност (G20)	Kg/h	55	81	115	144	178
CO_2 при номинална/минимална мощност (G20)	%	9,40 / 9,10	9,40 / 9,10	9,85 / 8,85	9,60 / 8,90	9,60 / 9,00
CO при 0% на O_2 (G20)	ppm	84	157	229	180	190
Макс. температура на дим. газове	°C	48	52	62	54	56
Максимална работна температура	°C	90	90	90	90	90
Температурен обхват (настройваем)	°C	20 - 85	20- 85	20 - 85	20 - 85	20 - 85
Максимално налягане на отоплителния кръг	bar	4,4	4,4	4,4	4,4	4,4
Електрическо захранване	V/Hz	230 - 50	230 - 50	230 - 50	230 - 50	230 - 50
Максимална захранваща мощност	W	140	195	290	370	440
Клас на електрозащита	IP	X5D	X5D	X5D	X5D	X5D
Тегло на уреда - празен	kg	51,2	51,4	81,0	95,9	102,5
Воден обем на уреда	litres	2,8	2,8	4,0	10,1	11,7

Технически данни	Мерни единици	2 X VICTRIX PRO 55	2 X VICTRIX PRO 80	2 X VICTRIX PRO 100	2 X VICTRIX PRO 120
Номинална консумация на газ	MJ/h	409.8	601.4	737.8	911.8
Минимална консумация на газ	MJ/h	21.9	30.3	39	45.9
Максимална топлинна мощност (80/60 °C)	kW	99.8	146	180	222
Минимална топлинна мощност (80/60 °C)	kW	5	7.2	9.4	11
Температурен обхват (настройваем)	°C	20 - 85	20 - 85	20 - 85	20 - 85
Максимално налягане на отоплителния кръг	bar	4.4	4.4	4.4	4.4
Захранващо напрежение	V/Hz	230 - 50	230 - 50	230 - 50	230 - 50
Клас на електрозащита	IP	X5D	X5D	X5D	X5D
Тегло на уредите - празен (само котел)	kg	102.8	162	191.8	205
Воден обем на уредите (само котел)	litres	5.6	8	20.2	23.4

Технически данни	Мерни единици	3 X VICTRIX PRO 55	3 X VICTRIX PRO 80	3 X VICTRIX PRO 100	3 X VICTRIX PRO 120
Номинална консумация на газ	MJ/h	614.7	902.1	1106.7	1367.7
Минимална консумация на газ	MJ/h	21.9	30.3	39	45.6
Максимална топлинна мощност (80/60 °C)	kW	149.7	219	270	333
Минимална топлинна мощност (80/60 °C)	kW	5	7.2	9.4	11
Температурен обхват (настройваем)	°C	20 - 85	20 - 85	20 - 85	20 - 85
Максимално налягане на отоплителния кръг	bar	4.4	4.4	4.4	4.4
Захранващо напрежение	V/Hz	230 - 50	230 - 50	230 - 50	230 - 50
Клас на електрозащита	IP	X5D	X5D	X5D	X5D
Тегло на уредите - празен (само котел)	kg	154.2	243	287.7	307.5
Воден обем на уредите (само котел)	litres	8.4	12	30.3	35.1

Технически данни	Мерни единици	4 X VICTRIX PRO 55	4 X VICTRIX PRO 80	4 X VICTRIX PRO 100	4 X VICTRIX PRO 120
Номинална консумация на газ	MJ/h	819.6	1202.8	1475.6	1823.6
Минимална консумация на газ	MJ/h	21.9	30.3	39	45.6
Максимална топлинна мощност (80/60 °C)	kW	199.6	292	360	444
Минимална топлинна мощност (80/60 °C)	kW	5	7.2	9.4	11
Температурен обхват (настройваем)	°C	20 - 85	20 - 85	20 - 85	20 - 85
Максимално налягане на отоплителния кръг	bar	4.4	4.4	4.4	4.4
Захранващо напрежение	V/Hz	230 - 50	230 - 50	230 - 50	230 - 50
Клас на електрозащита	IP	X5D	X5D	X5D	X5D
Тегло на уредите - празен (само котел)	kg	205.6	324	383.6	410
Воден обем на уредите (само котел)	litres	11.2	16	40.4	46.8

Технически данни	Мерни единици	5 X VICTRIX PRO 55	5 X VICTRIX PRO 80	5 X VICTRIX PRO 100	5 X VICTRIX PRO 120
Номинална консумация на газ	MJ/h	1024.5	1503.5	1844.5	2279.5
Минимална консумация на газ	MJ/h	21.9	30.3	39	45.6
Максимална топлинна мощност (80/60 °C)	kW	249.5	365	450	555
Минимална топлинна мощност (80/60 °C)	kW	5	7.2	9.4	11
Температурен обхват (настройваем)	°C	20 - 85	20 - 85	20 - 85	20 - 85
Максимално налягане на отоплителния кръг	bar	4.4	4.4	4.4	4.4
Захранващо напрежение	V/Hz	230 - 50	230 - 50	230 - 50	230 - 50
Клас на електрозащита	IP	X5D	X5D	X5D	X5D
Тегло на уредите - празен (само котел)	kg	257	405	479.5	512.5
Воден обем на уредите (само котел)	litres	14	20	50.5	58.5

Размери и връзки

VICTRIX PRO 35-55

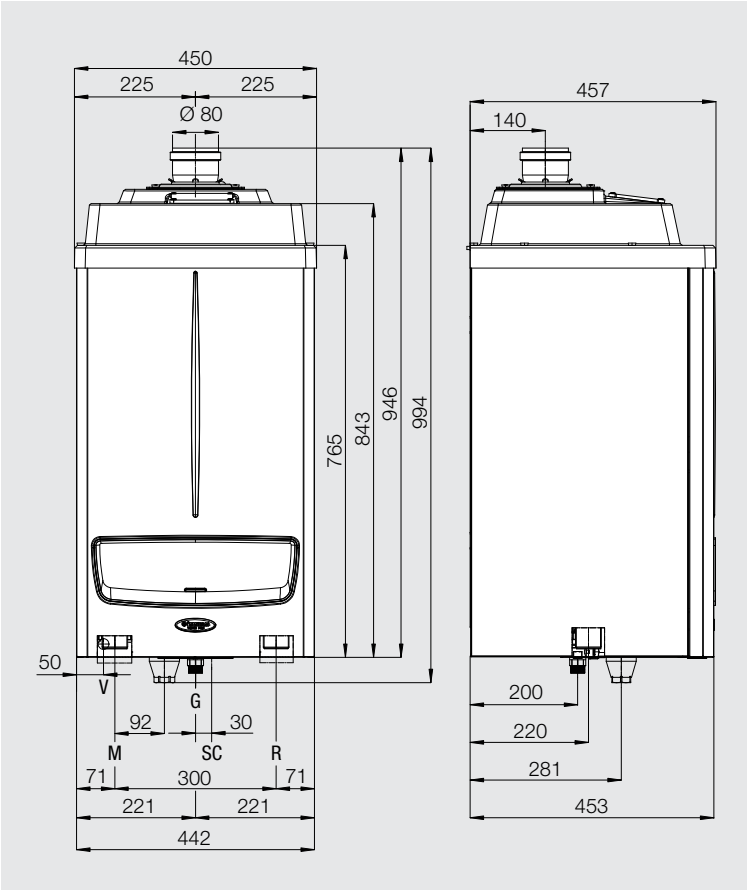

Легенда

V	Ел. захранване
G	Газова връзка
SC	Дренаж конденз (мин. вътрешен диам. Ø 13 mm)
M	Подаване към отопление
R	Връщане от отопление

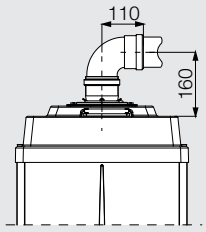

Хоризонтален димоотвод

Ø 80

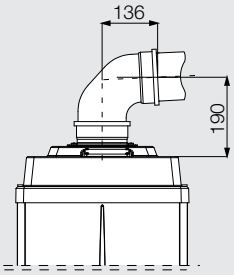

Хоризонтален концентричен ДВК

Ø 80/125

GRUNDFOS UPM2 15-70 AOS PWM

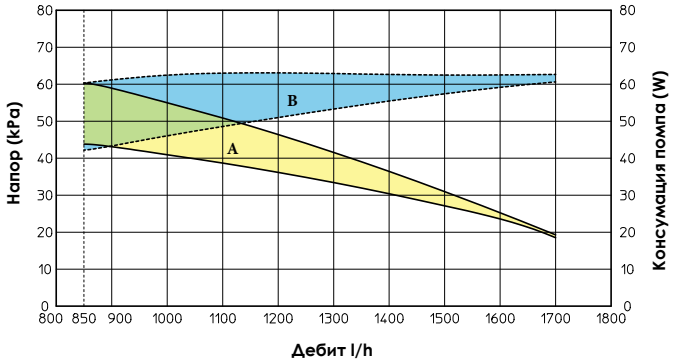

Хидравлични връзки

Газ	Отопление		Дренаж конденз
G	R	M	SC
¾"	1 ½"	1 ½"	25 mm

Размери и връзки

VICTRIX PRO 80

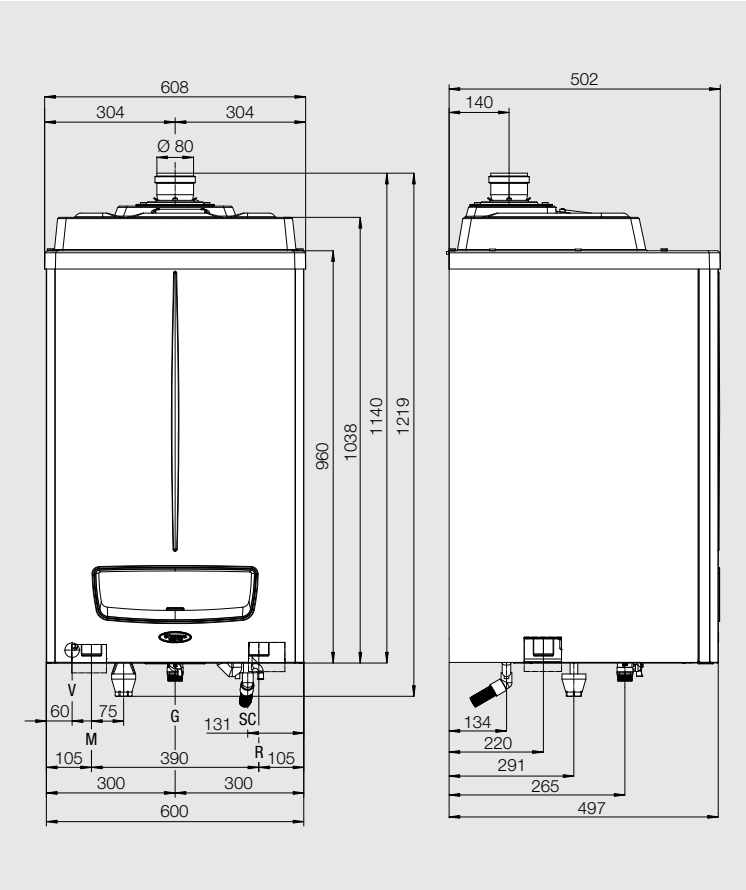

Легенда

V	Ел. захранване
G	Газова връзка
SC	Дренаж конденз (мин. вътрешен диам. Ø 13 mm)
M	Подаване към отопление
R	Връщане от отопление

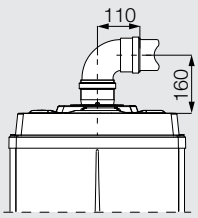

Хоризонтален димоотвод

Ø 80

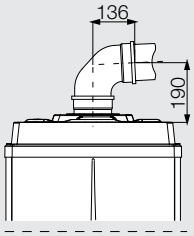

Хоризонтален концентричен ДВК

Ø 80/125

GRUNDFOS UPM 25-85 PWM

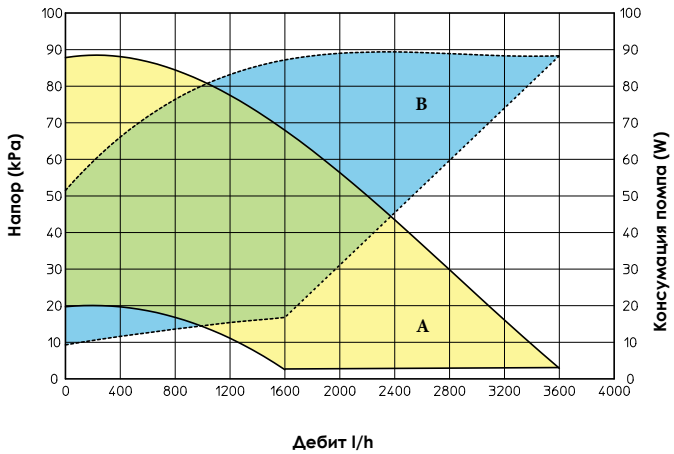

Хидравлични връзки

Газ	Отопление		Дренаж конденз
G	R	M	SC
¾″	1 ½″	1 ½″	25 mm

Размери и връзки

VICTRIX PRO 100/120

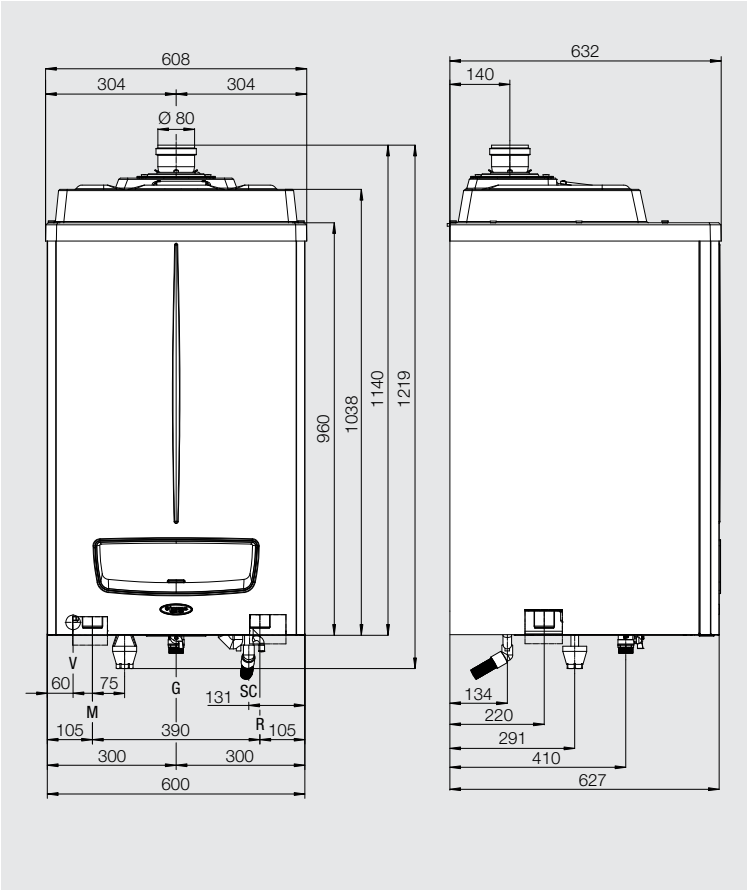

Легенда

V	Ел. захранване
G	Газова връзка
SC	Дренаж конденз (мин. вътрешен диам. Ø 13 mm)
M	Подаване към отопление
R	Връщане от отопление

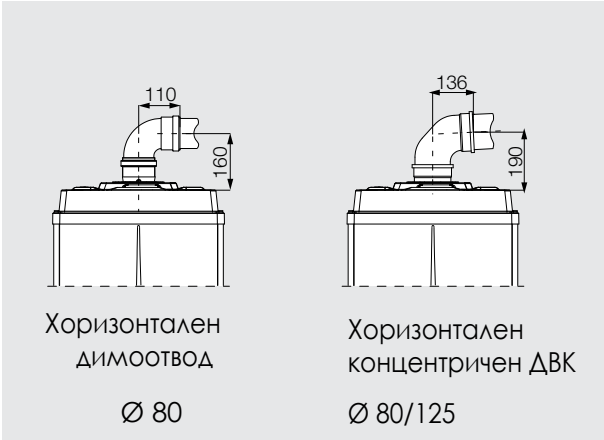

Хидравлични връзки

Газ	Отопление		Дренаж конденз
G	R	M	SC
1″	1 ½″	1 ½"	25 mm

GRUNDFOS UPMXL GEO 25-125 PWM VICTRIX PRO 100

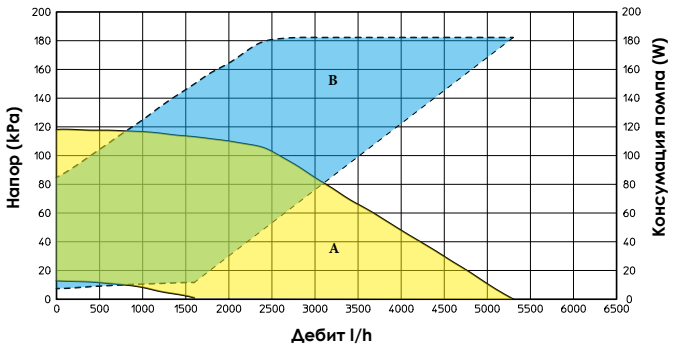

GRUNDFOS UPMXL GEO 25-125 PWM VICTRIX PRO 120

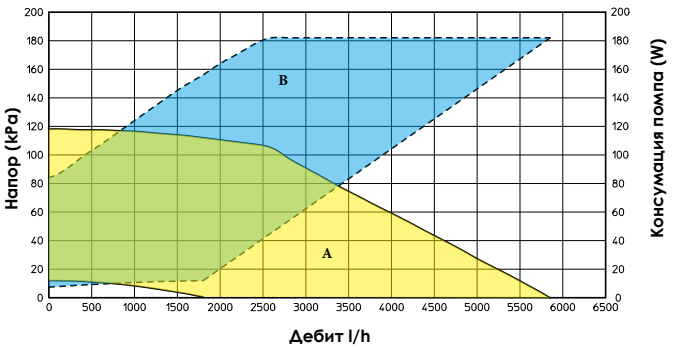

СИСТЕМИ ЗА ТЕРМОРЕГУЛАЦИЯ ПРИ ИНДИВИДУАЛНА ИНСТАЛАЦИЯ

В зависимост от типа инсталация и степента на топлинен комфорт, препоръчваме следните аксесоари:

Модел		Описание	Код
Дистанционен контролер за единичен котел VICTRIX PRO		Модулиращо устройство за управление и оптимизиране на климатичния комфорт в помещенията. Може да се използва за регулиране на температурата само при единичен котел.	3.020358
CRONO 7 ON-OFF седмичен програмируем термостат.		Температурен контрол клас IV* или VII. Принос към сезонната енергийна ефективност 2%* или 3,5%	3.021622
CRONO 7 WIRELESS Безжичен ON-OFF седмичен програмируем термостат.		Температурен контрол клас IV* или VII Принос към сезонната енергийна ефективност 2%* или 3,5%	3.021624
Външна температурна сонда		Оптимизира консумацията на енергия, като позволява на котела да функционира с променлива температура според климатичните условия.	3.015266
Подаваща сонда		Измерва температурата на подаване на топлоносителя.	3.024245
Комплект против замръзване до -15 °C		Използва се при външни инсталации, при температурни условия до -15 °C	3.024513

СИСТЕМИ ЗА ТЕРМОРЕГУЛАЦИЯ ПРИ КАСКАДНА ИНСТАЛАЦИЯ

Системите за централно отопление или като цяло модулни котли, инсталирани в каскадно свързване, изискват адекватна система за регулиране на топлината, способна да комуникира по практичен и опростен начин с котела, така че да задоволи многото и разнообразни нужди на системата. Поради тази причина при инсталирането на VICTRIX PRO могат да се използват следните аксесоари за управление на централната отоплителна система и оптимизиране на климатичната терморегулация.

Модел		Описание	Код
Контролер за каскадно и зонално управление		Настройки за включване, изключване, модулация и неизправност на VICTRIX PRO в каскадна инсталация (макс. 8). Контролерът може да управлява всяка климатична зона в системата (макс. 3 плюс 1 за БГВ кръг)	3.015244
Стенна кутия за каскаден и зонален контролер		Да се използва в случай, че каскадният и зонален контролер, не е инсталиран в електрическо табло.	3.015265
Контролер за зонално управление		Електрически свързан с каскадния и зонален регулатор, позволявайки дистанционен контрол и служи за управление на климатичните параметри на една от системните зони.	3.015264
Контактна температурна сонда		Позволява на каскадния и зонален контролер управление на температурата на системата, както и на която и да е смесена зона	3.015267
Сензор за бойлер БГВ		За обемен бойлер, управляван като зона (с циркулационна помпа) и подвързана към каскаден регулатор (без трипътен вентил). При соларни инсталации, управлявани от каскаден контролер, са необходими 2 бр. сонди.	3.015268
Температурна сонда за солар		Поставена на изхода на соларния колектор, тази сонда позволява на каскадния и зонален контролер да управлява температурата на соларната течност	3.019374
Външна температурна сонда		Свързана с каскадния контролер, оптимизира консумацията на енергия, чрез коригиране на подаващата температура към системата, за максимален климатичен комфорт	3.024511
Комплект против замръзване до -15 °C		Използва се при външни инсталации, при температурни условия до -15 °C. Поставя се по един комплект на всеки котел .	3.024513

ХИДРАВЛИЧНИ КОМПОНЕНТИ ЗА ИНДИВИДУАЛНА ИНСТАЛАЦИЯ

Следните хидравлични компоненти се предлагат като опционални аксесоари, завършващи индивидуалната инсталация на VICTRIX PRO.

Модел		Описание	Код
Предпазен комплект за единичен котел		Комплектът включва: термометър, сонда за термометър, предпазен термостат с ръчно възстановяване, манометър, манометричен кран, предпазен пресостат с ръчно възстановяване, газов отсекателен кръг, извод за разширителен съд. Включена стандартна изолация.	3.023949
Комплект трипътен вентил за свързване с обемен бойлер		Комплектът включва сонда за обемен бойлер. Захранване 230 V/ac от платката на котела. Включена стандартна изолация.	3.023950
Хидросъединител за VICTRIX PRO 55		За голями отоплителни системи. Снабден с почистващ филтър на връщащата линия. Включена стандартна изолация.	3.023951
Хидросъединител за VICTRIX PRO 80-100-120			3.023952
IPX4D защитно табло за предпазен комплект за единичен котел			3.024028
Неутрализатор за конденз за индивидуална инсталация		Необходим за неутрализиране на киселинността на конензa. Включва гранулат	3.019857
Гранулат за неутрализатор за конденз		Допълнителен гранулат за неутрализатор за конденз код 3.019857	3.019865
Свободно стояща поддържаща рамка VICRIX PRO		Проектирана, за да осигури гъвкава инсталация, в случаите, когато стената на котелното не позволява това. Необходимо е да поръчате модулна конструкция за всеки инсталиран котел. Одобрена и за външен монтаж.	3.024246

ХИДРАВЛИЧНИ КОМПОНЕНТИ ЗА КАСКАДНА ИНСТАЛАЦИЯ

Следните хидравлични компоненти се предлагат като опционални аксесоари, завършващи каскадна инсталация на 2 до 5 VICTRIX PRO.

Модел		Описание	Код
Хидравличен колектор G 2 ½" за 2-ва VICTRIX PRO 35//55 в каскада		Комплект за свързване на 2-ва VICTRIX PRO 35/55 в каскадна инсталация. Включва спирателен кран, 3-пътен кран и възвратен клапан за всеки котел. Включена стандартна изолация.	3.023953
Хидравличен колектор G 2 ½" за допълнителен VICTRIX PRO 35//55 в каскада		В комбинация с комплект 3.023953, свързва от 3 до 5 VICTRIX PRO 35/55 в каскадна инсталация (по един комплект е необходим за всеки допълнителен котел); спирателен кран, 3-пътен кран и възвратен клапан. Включена стандартна изолация.	3.023954
Предпазен комплект G 2" ½ за VICTRIX PRO 35/55 в каскада		Комплектът съдържа (термометър, сонда за термометър, предпазен термостат с ръчно възстановяване, манометър, манометричен кран, предпазен пресостат с ръчно възстановяване, газов отсекателен кръг, извод за разширителен съд). Включена стандартна изолация.	3.023955
Хидравличен колектор DN 100 за 2-ва VICTRIX PRO 80/100/120 в каскада	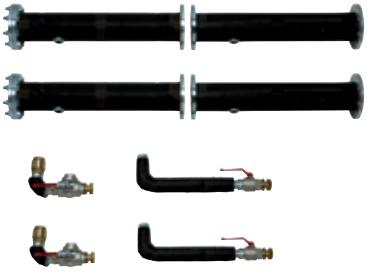	Комплект за свързване на 2 VICTRIX PRO 80/100/120 в каскадна инсталация. Включва 2-посочни вентили, 3-пътен вентил и възвратен вентил за всеки котел. Включена стандартна изолация.	3.023959
Хидравличен колектор DN 100 за допълнителен VICTRIX PRO 80/100/120 в каскада		В комбинация с комплект 3.023959 свързва от 3 до 5 VICTRIX PRO 80/100/120 каскадна инсталация (по един комплект е необходим за всеки допълнителен котел); включва 2-посочен вентил, 3-пътен вентил и възвратен вентил. Включена стандартна изолация.	3.023960
Предпазаен комплект DN 100 за VICTRIX PRO 80/100/120 в каскада		Комплектът съдържа (термометър, сонда за термометър, предпазен термостат с ръчно възстановяване, манометър, манометричен кран, предпазен пресостат с ръчно възстановяване, газов отсекателен кръг, извод за разширителен съд). Стандартно изолиран.	3.023961
IPX4D защитно табло за предпазен комплект за каскадно свързване			3.024038

ХИДРАВЛИЧНИ КОМПОНЕНТИ ЗА КАСКАДНА ИНСТАЛАЦИЯ

Модел		Описание	Код
Неутрализатор за конденз за каскадна инсталация		Необходим за неутрализиране на киселинността на конденза. Включва гранулат	3.019464
Гранулат за неутрализатор за конденз		Допълнителен гранулат за неутрализатор за конденз код. 3.019464 (за каскадна инсталация, препоръчваме покупката на 2 комплекта)	3.019865
Хидросъединител за инсталации до 100 kW		Хидросъединител с резбови връзки G2 ½" . Включена стандартна изолация.	3.020839
Хидросъединител за инсталации до 240 kW		Хидросъединител с резбови връзки G2 ½" . Включена стандартна изолация.	3.021377
Хидросъединител за инсталации до 400 kW		Хидросъединител с резбови връзки от страната на котела G2 ½" - DN 100 от страна на системата. Включена стандартна изолация.	3.021378
Хидросъединител за инсталации до 350 kW		Хидросъединител с фланцови връзки DN 100. Включена стандартна изолация.	3.023965
Хидросъединител за инсталации до 600 kW		Хидросъединител с фланцови връзки DN 100. Включена стандартна изолация.	3.023962
Свободно стояща поддържаща рамка VICRIX PRO		Проектирана, за да осигури гъвкава инсталация, в случаите, когато стената на котелното не позволява това. Необходимо да поръчате модулна конструкция за всеки инсталиран котел. Одобрена и за външен монтаж.	3.024246

„ЗЕЛЕНА СЕРИЯ“ - ДИМООТВОДНИ СИСТЕМИ

VICTRIX PRO предлага специална серия комплекти димоотводни ситеми наречена „Зелена серия“ от Immergas, с части и аксесоари от материали, специфични за този тип котли. Комплектите са създадени, за да гарантират висока устойчивост на корозия, лесно инсталиране и функционално приложение, благодарение на фитинг системата тип "байонет" и специални уплътнения.

Котлите VICTRIX PRO са одобрени тип “B23” (с отворена камера, с вентилатор). Следователно те се нуждаят само от един изход за димните газове. Ако е необходимо, той може да бъде „C“- образен, за да функционира като запечатано оборудване на камерата, с помощта на вентилатор.

КОНФИГУРАЦИЯ B23 - ОТВОРЕНА КАМЕРА, С ВЕНТИЛАТОР

Модел		Максимално разстояние (метри)*				
		VICTRIX PRO 35 1 I	VICTRIX PRO 55 1 I	VICTRIX PRO 80 1 I	VICTRIX PRO 100 1 I	VICTRIX PRO 120 1 I
Вертикален димоотвод с шапка Ø 80 код 3.015256		24	30	28	14	8,5
Неръждаем вертикален димоотвод Ø 80 код 3.024295		24	30	28	14	8,5
Хоризонтален димоотвод Ø80 код 3.015254		24	30	28	14	8,5
Хоризонтален димоотвод с дефлектор Ø80 код 3.015255		24	30	28	14	8,5

КОНФИГУРАЦИЯ ТИП "C" - ОТВОРЕНА КАМЕРА, С ВЕНТИЛАТОР

Модел		Максимално разстояние (метри)*				
		VICTRIX PRO 35 1 I	VICTRIX PRO 55 1 I	VICTRIX PRO 80 1 I	VICTRIX PRO 100 1 I	VICTRIX PRO 120 1 I
Вертикален концентричен ДВК Ø 80/125 код 3.015243		11,5	18	15	11	6
Хоризонтален концентричен ДВК Ø 80/125 код 3.015242		8	14,4	11	8	5

* Предлагат се допълнителни части на димоотводната система (като гъвкави тръби Ø 80, с огъване под 90 °, с огъване под 45 ° и т.н.), като в този случай максималната допустима дължина намалява с количество, равно на "еквивалентната дължина" . За повече информация вижте документацията, приложена към котела.

„ЗЕЛЕНА СЕРИЯ" - ДИМООТВОДНИ СИСТЕМИ ПРИ КАСКАДНИ ИНСТАЛАЦИИ

При инсталации в системи с централно отопление, използващи до 5 котела в каскада в конфигурация B23 (отворена камера с принудителна тяга чрез вентилатор), Immergas осигурява специални димоотводни системи с възвратен клапан (с механични жалузи), който предотвратява обратен поток на изгорели газове през другите котли в каскадата, които не функционират към момента. Системата е модулна: налични са комплект димоотводи за два котела и един за допълнителен котел.

Модел		Описание	Код
Димоотводна система с възвратен клапан за 2-ва VICTRIX PRO 55 Ø 160			3.024279
Димоотводна система с възвратен клапан за 2-ва VICTRIX PRO 80/100/120 Ø 200			3.024281
Допълнителна димоотводна система с възвратен клапан VICTRIX PRO 55 Ø 160			3.024280
Допълнителна димоотводна система с възвратен клапан VICTRIX PRO80/100/120 Ø 200			3.024282
Допълнителна димоотводна система с възвратен клапан за 4-ти VICTRIX PRO 100/120 Ø 250			3.024666
Допълнителна димоотводна система с възвратен клапан за 5-ти VICTRIX PRO 100/120 Ø 250			3.024667
Удължение за димоотводен колектор Ø 160, - 0,5 m			3.024659
Удължение за димоотводен колектор Ø 200, - 0,5 m			3.024663
Удължение за димоотводен колектор Ø 160, - 1 m			3.024516
Удължение за димоотводен колектор Ø 200, -1 m			3.024662
Удължение за димоотводен колектор Ø 250, -1 m			3.024668
Коляно 87° Ø 160 за димоотводен колектор			3.024517
Коляно 87° Ø 200 за димоотводен колектор			3.024665
Коляно 87° Ø 250 за димоотводен колектор			3.024670
Комплект от 2 бр. колена 45° Ø 160 за димоотводен колектор			3.024518
Комплект от 2 бр. колена 45° Ø 200 за димоотводен колектор			3.024664
Комплект от 2 бр. колена 45° Ø 250 за димоотводен колектор			3.024669

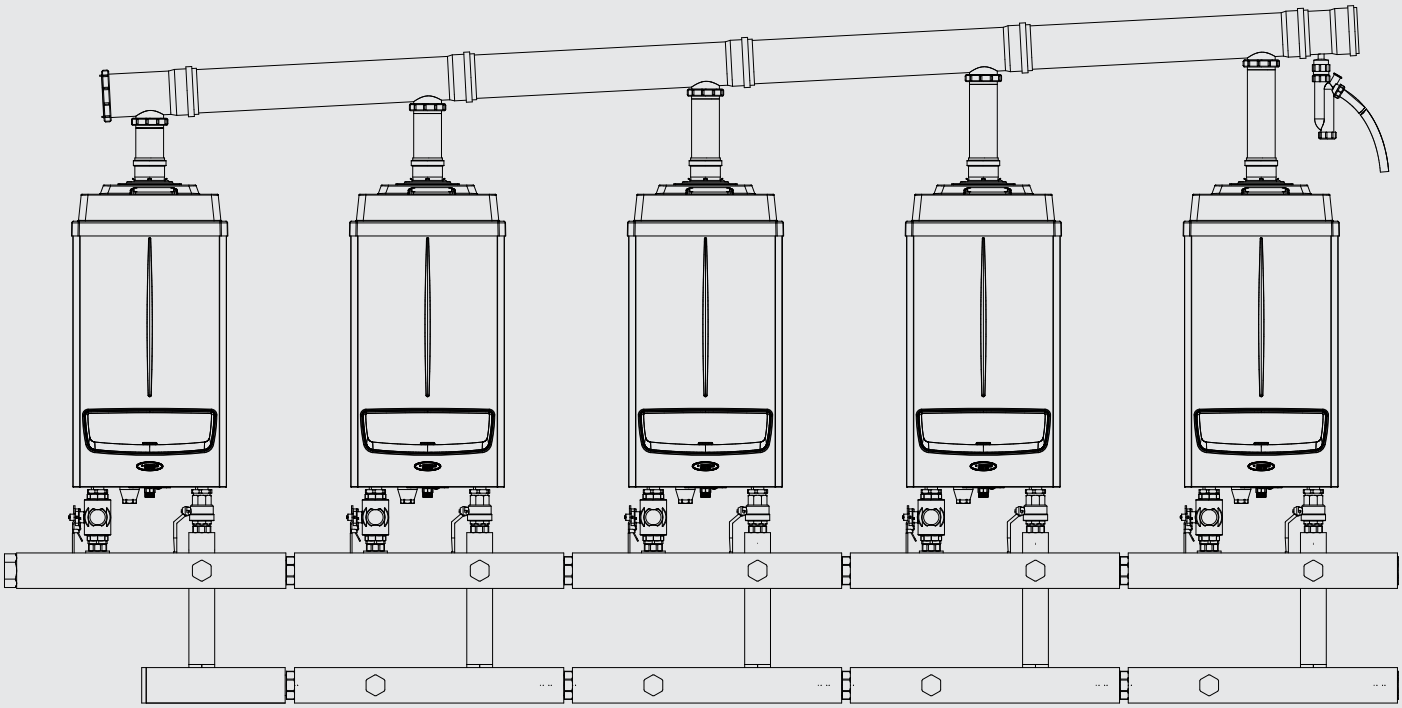

Таблицата по-долу съдържа кодовете и бройките на необходимите димоотводи, в зависимост от броя на инсталираните в каскада котли.

Брой котли	Димоотводна система с възвратен клапан за 2 VICTRIX PRO 35/55 Ø 160 Код 3.024279	Допълнителна димоотводна система с възвратен клапан за VICTRIX PRO 35/55 Ø 160 Код 3.024280
2 VICTRIX PRO 35-55	1	
3 VICTRIX PRO 35-55	1	1
4 VICTRIX PRO 35-55	1	2
5 VICTRIX PRO 35-55	1	3

Брой котли	Димоотводна система с възвратен клапан за 2 VICTRIX PRO 80/100/120 Ø 200 Код 3.024281	Допълнителна димоотводна система с възвратен клапан за VICTRIX PRO 80/100/120 Ø 200 Код 3.024282
2 VICTRIX PRO 80	1	
3 VICTRIX PRO 80	1	1
4 VICTRIX PRO 80	1	2
5 VICTRIX PRO 80	1	3

Брой котли	Димоотводна система с възвратен клапан за 2 VICTRIX PRO 100/120 Ø 200 Код 3.024281	Допълнителна димоотводна система с възвратен клапан за VICTRIX PRO 100/120 Ø 200 Код 3.024282	Допълнителна димоотводна система с възвратен клапан VICTRIX PRO 100/120 Ø 250 за 4 VICTRIX PRO 100/120 Код 3.024666	Допълнителна димоотводна система с възвратен клапан VICTRIX PRO 100/120 Ø 250 за 5 VICTRIX PRO 100/120 Код 3.024667
2 VICTRIX PRO 100-120	1			
3 VICTRIX PRO 100-120	1	1		
4 VICTRIX PRO 100-120	1	1	1	
5 VICTRIX PRO 100-120	1	1	1	1

Размери и свръзки

VICTRIX PRO 35/55

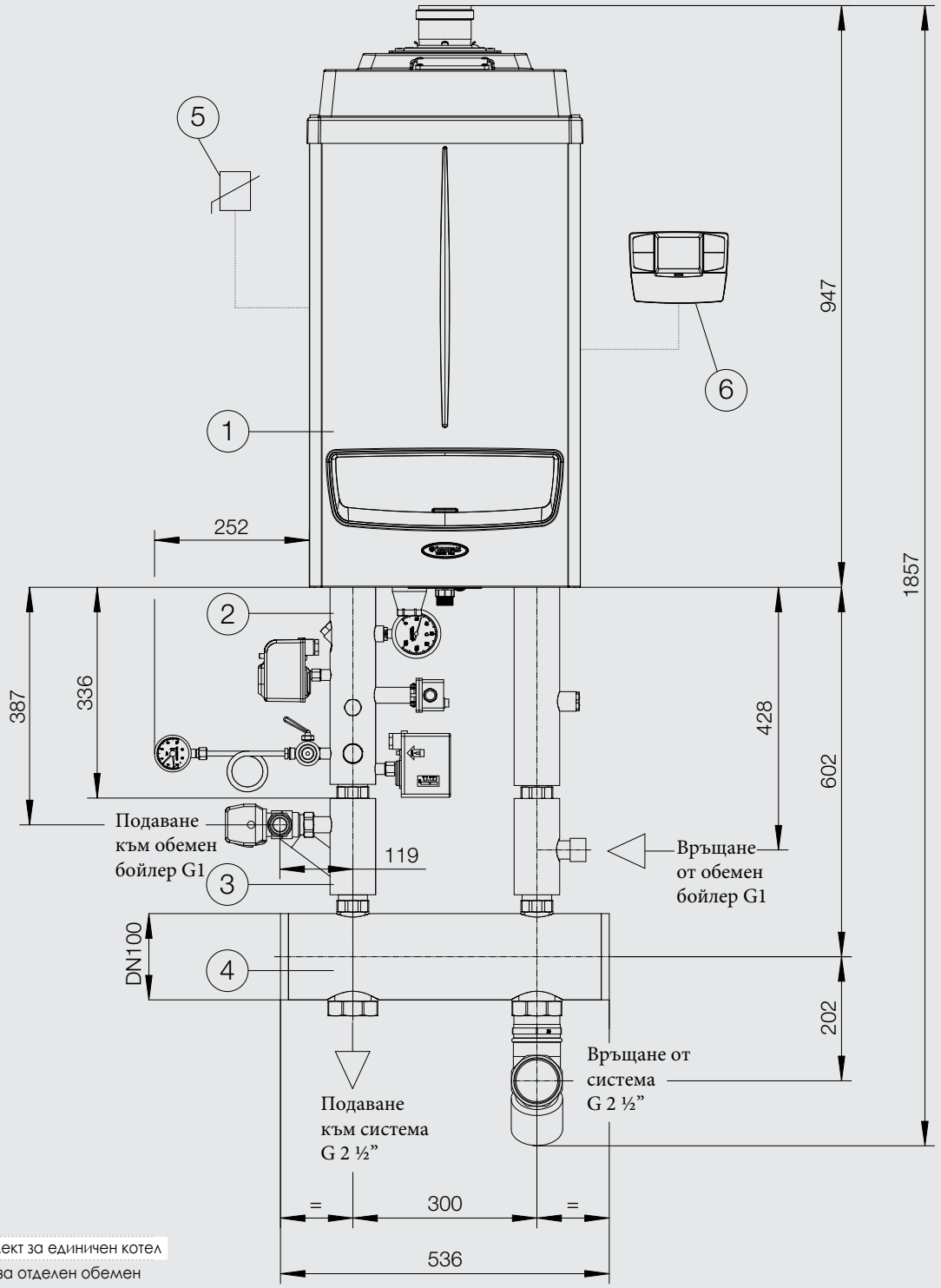

Легенда

1 Котел
2 Предпазен комплект за единичен котел
3 Три-пътен вентил за отделен обемен бойлер
4 Хидросъединител
5 Външна температурна сонда
6 CRONO 7

Размери и свръзки

VICTRIX PRO 80/100/120

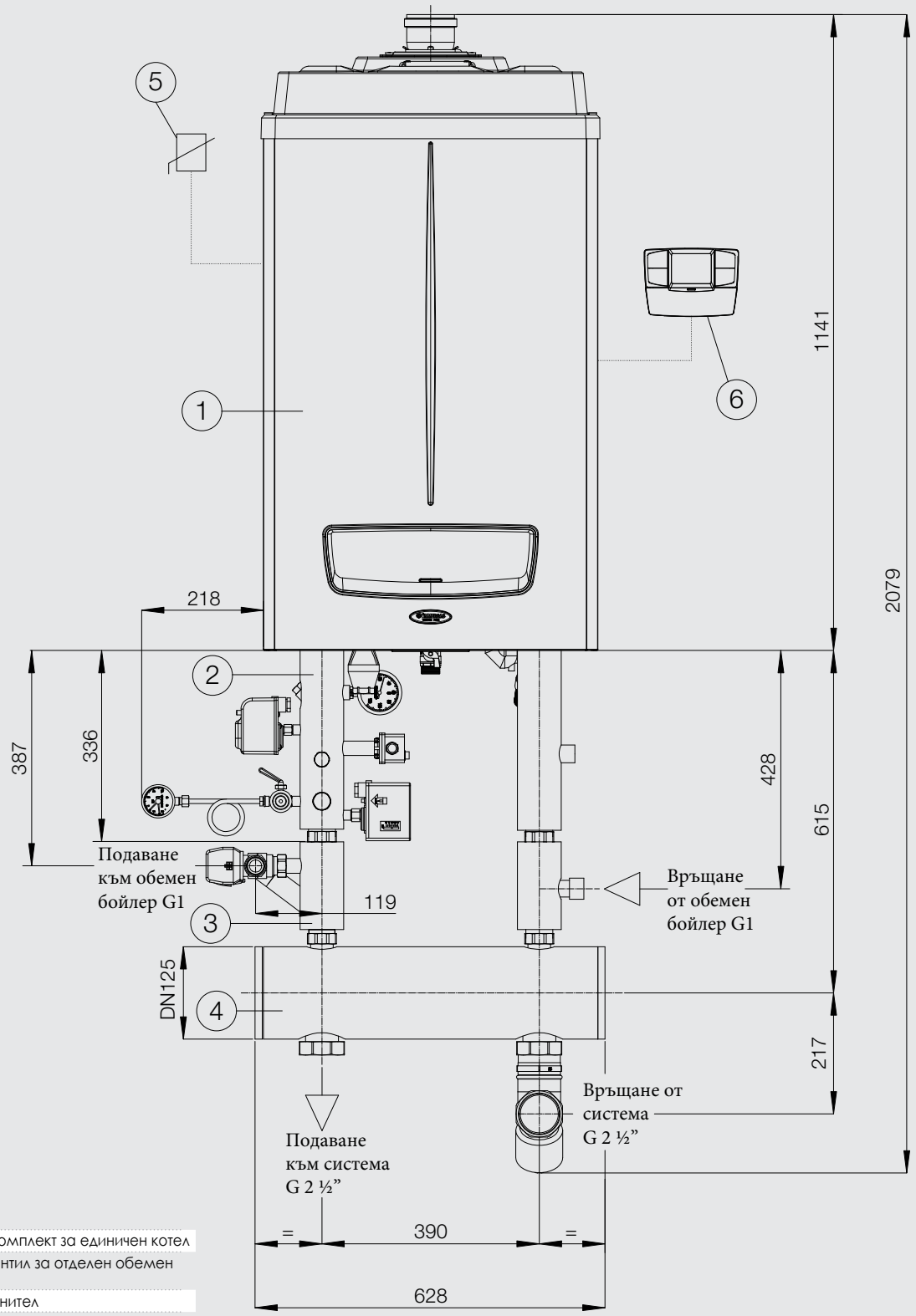

Легенда

1 Котел
2 Предпазен комплект за единичен котел
3 Три-пътен вентил за отделен обемен бойлер
4 Хидросъединител
5 Външна температурна сонда
6 CRONO 7

5 VICTRIX PRO 35/55

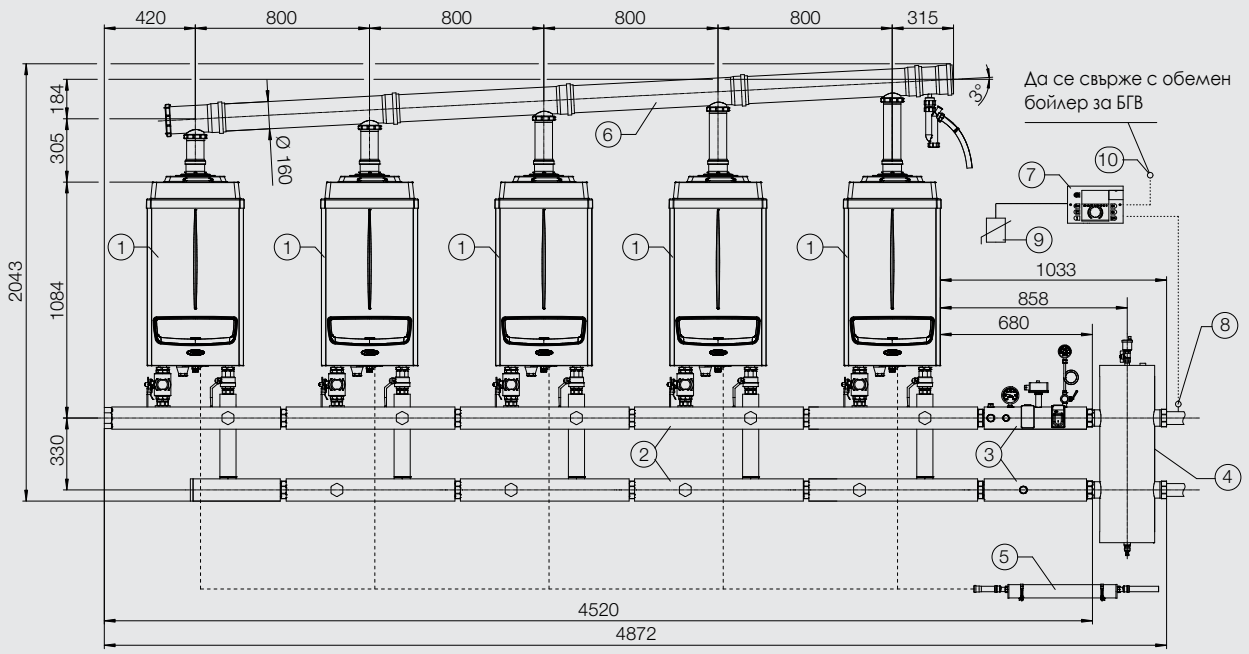

Легенда

1	Котел	**4**	Хидросъединител	**7**	Каскаден и зонален контролер	**10**	Сензор за бойлер БГВ
2	Хидравличен колектор G 2 ½"	**5**	Неутрализатор за конденз за каскадна инсталация	**8**	Контактна температурна сонда		
3	Предпазен комплект G 2 ½" за котли в каскада	**6**	Димоотводна система	**9**	Външна температурна сонда		

5 VICTRIX PRO 80/100/120

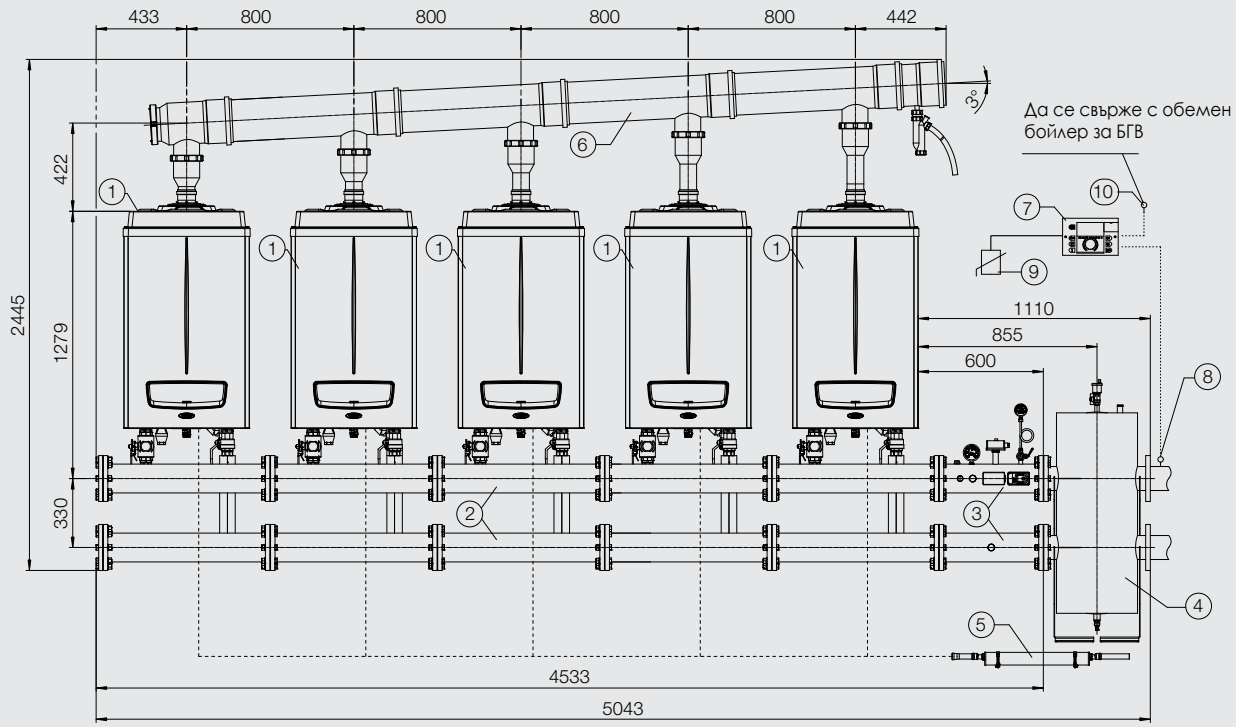

Легенда

1	Котел	**4**	Хидросъединител	**7**	Каскаден и зонален контролер	**10**	Сензор за бойлер БГВ
2	Хидравличен колектор DN 100	**5**	Неутрализатор за конденз за каскадна инсталация	**8**	Контактна температурна сонда		
3	Предпазен комплект DN 100 за котли в каскада	**6**	Димоотводна система	**9**	Външна температурна сонда		

5 VICTRIX PRO 35/55 - ИНСТАЛАЦИЯ СЪС СВОБОДНО СТОЯЩА ПОДДЪРЖАЩА РАМКА

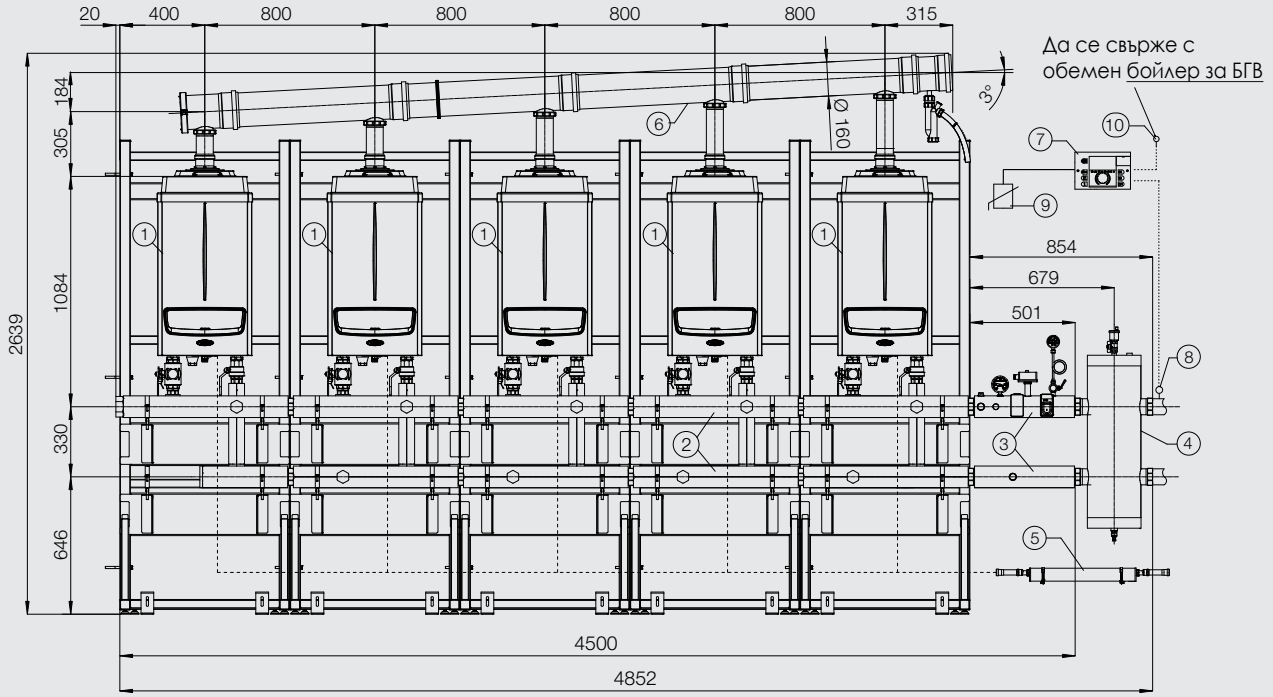

Легенда

1	Котел	4	Хидросъединител	7	Каскаден и зонален контролер	10	Сензор за бойлер БГВ
2	Хидравличен колектор G 2 ½"	5	Неутрализатор за конденз за каскадна инсталация	8	Контактна температурна сонда		
3	Предпазен комплект G 2 ½" за котли в каскада	6	Димоотводна система	9	Външна температурна сонда		

5 VICTRIX PRO 80/100/120 - ИНСТАЛАЦИЯ СЪС СВОБОДНО СТОЯЩА ПОДДЪРЖАЩА РАМКА

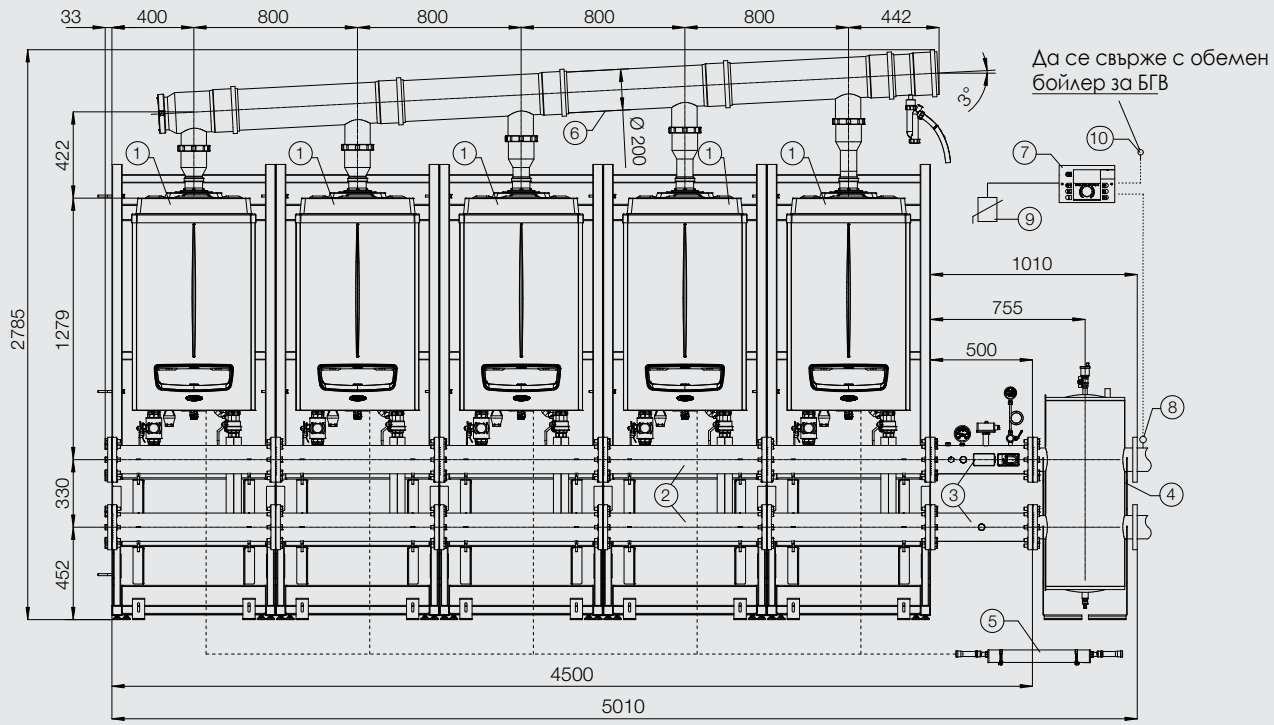

Легенда

1	Котел	4	Хидросъединител	7	Каскаден и зонален контролер	10	Сензор за бойлер БГВ
2	Хидравличен колектор DN 100	5	Неутрализатор за конденз за каскадна инсталация	8	Контактна температурна сонда		
3	Предпазен комплект DN 100 за котли в каскада	6	Димоотводна система	9	Външна температурна сонда		

ЗАЩО IMMERGAS?

Надеждност, иновация, грижа за околната среда.

Произведени в Италия, с над 55-годишна традиция, продуктите с марка IMMERGAS са предпочитаният избор на милиони семейства по света. С присъствие в Европа, Русия, Китай, Северна Африка, Близкия Изток, Южна Америка, Австралия и Нова Зеландия, компанията обхваща мрежа от 50 страни.

Доверието в IMMERGAS издържа теста на времето, защото компанията винаги е инвестирала в качествения контрол, безопасността и същевременно опазването на околната среда. Това поставя IMMERGAS на лидерска позиция в областта на уредите за газификация, като компания, която се грижи за своите клиенти отвъд границите на обикновения комфорт у дома.

Продуктите с марка IMMERGAS гарантират:

- Икономично, безопасно и чисто отопление и охлаждане
- Висока ефективност и ниска консумация
- Лесен и бърз монтаж
- Надежден следгаранционен сервиз и поддръжка от висококвалифицирани специалисти

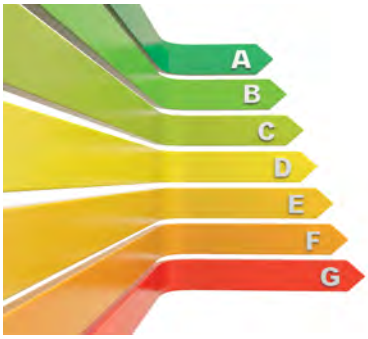

За допълнителна информация: info@amaxgas.com | 02 902 46 71 | 02 902 46 72

immergas.com

Immergas S.p.A.
42041 Brescello (RE) - Italy
Tel. 0522.689011
Fax 0522.680617

IMMERGAS

IMMERGAS SPA - ITALY
СЕРТИФИЦИРАНА КОМПАНИЯ
UNI EN ISO 9001:2015

Immergas си запазва правото да прави промени в продуктите, необходими за тяхното развитие, без предварително уведомление.
C. AP.AP.000467-000 (вер. 1380) - 03/21

ИЗКЛЮЧИТЕЛЕН ПРЕДСТАВИТЕЛ И СЕРВИЗ

amax gas

АМАКС ГАЗ ООД
Мрамор, София, ул."Васил Левски" № 148;
тел.: +359 2 902 46 71
e-mail: info@amaxgas.com
www.amaxgas.com