CONDENSING

IMMERGAS

VICTRIX TERA V2

NEW NEW NEW NEW NEW NEW NEW NEW

Стенен комбиниран или само за отопление кондензационен котел

HYDROGEN READY

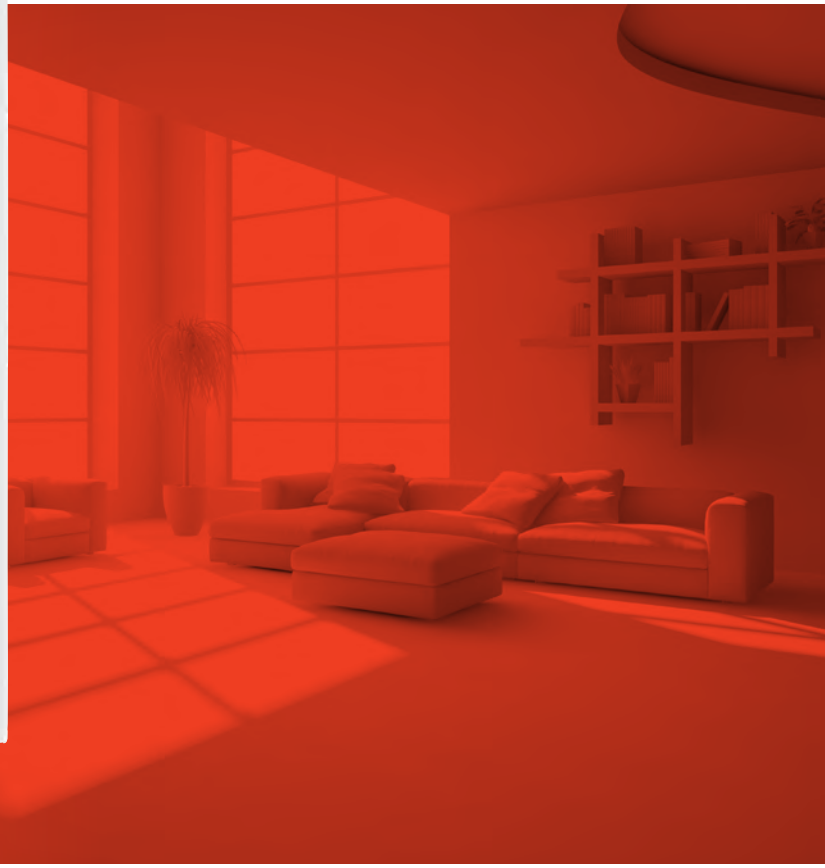

VICTRIX TERA V2

Нов дизайн, ефективност и технология Hydrogen Ready

Гамата от кондензни газови котли VICTRIX TERA се обновява **с крачка напред по отношение на технологията и дизайна**. Естетика с по-голямо внимание към детайла, работа с **20% водородни смеси, а сезонната ефективност се повишава до 94%.**

Има няколко технически елемента, които подобряват производителността на версиите TERA V2, като се започне с новия високоефективен топлообменник от неръждаема стомана, който повишава сезонната ефективност и му позволява да достигне **клас A+**, когато газовият котел е свързан със специфична терморегулация.

Благодарение на **забележителната компактност на размерите**, гамата VICTRIX TERA V2 може да бъде поставена в малки пространства в дома или на открито в частично защитени места. Има три комбинирани версии и две само за отопление, които могат да се комбинират с обемни бойлери за БГВ с различен капацитет.

Новата гама позволява **обновяване на стари комини дори в случай на малки диаметри,** освен това, благодарение на оборудването на предпазните устройства и чрез използване на специфична опция за комплект, **тя може да бъде свързана към колективни димоотводи,** проектирани с позитивно налягане.

Котлите VICTRIX TERA V2 попадат в **клас 6,** най-екологичният в европейската класификация, за ниски емисии на азотни оксиди (NO_X).

ПО-ГОЛЯМА ГЪВКАВОСТ

Котлите VICTRIX TERA V2 са притежават **сертификат за готовност за водород**. Новият VICTRIX TERA V2 може да работи с природен газ, LPG и до 20% смес от водород.

ВОДОРОД: РЕШЕНИЕТО ЗА НАМАЛЯВАНЕ НА ЕМИСИИТЕ НА CO2 И ПАРНИКОВИ ГАЗОВЕ В ОКОЛНАТА СРЕДА

Природният газ отделя CO_2 в атмосферата, когато се изгаря в газов котел, докато водородът не го прави: **той позволява изключително ниски емисии и освен това е гориво с по-висока енергийна ефективност.** Тъй като голяма част от емисиите на CO_2 се дължат на отоплителната индустрия, тази нова технология може да бъде ключово оръжие в борбата за достигането на нулеви нива на CO_2.

За да се даде представа за предимствата за околната среда, смесването на до 20% водород в световен мащаб **би спестило около 6 милиона тона емисии въглероден диоксид годишно и би намалило парниковите газове със 7%.** Ако газовите котли се захранват изцяло с водород, резултатите биха били изключителни.

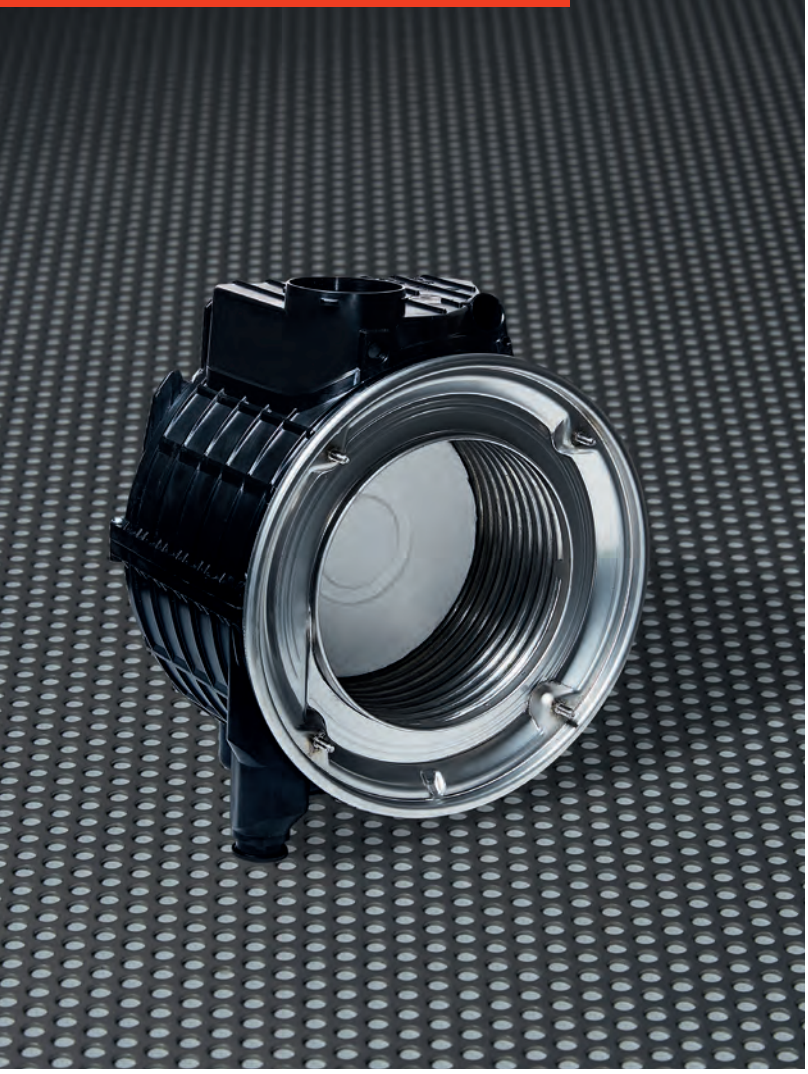

КОНДЕНЗАЦИОНЕН ТОПЛООБМЕННИК ОТ НЕРЪЖДАЕМА СТОМАНА

Изключително високо-производителен кондензационен модул с еднотръбна серпентина от неръждаема стомана. Изключителна сезонна **ефективност ηs 94%.**

Липсата на колектори и вериги в паралел осигурява максимална надеждност: няма заварки.

Единичната серпентина от неръждаема стомана без стесняване позволява наличността на идеално балансирана хидравлична верига, което значително **намалява съпротивлението на дебита.**

Вътрешната част, широка и постоянна, позволява да се ограничат отлаганията, **намалявайки риска от запушване** при наличие на примеси във водата (например в случай на смяна на котли в стари системи).

КЛАС A+

VICTRIX TERA V2 може да постигне енергиен клас A+, ако се комбинира с усъвършенстван терморегулатор на Immergas като CAR^{V2}, CAR^{V2} WIRELESS (когато е свързан с външна сонда) или SMARTECH PLUS.

Всички тези устройства са модулиращи програмируеми термостати с удобно дистанционно управление от домашната среда.

НОВА ЕСТЕТИКА
Бял естетичен капак на таблото със сива рамка и потребителски интерфейс със стъклен ефект, оборудван с бутони за извършване на настройки, централен дисплей за преглед на параметрите на работа на котела и сребристосиви символи. Долния декоративен капак за покриване на хидравличните връзките е стандартно в комплекта.

ТЕХНИЧЕСКИ АКЦЕНТИ
Новата гама TERA V2 позволява по-голямо удължаване на системата за димни газове с гъвкави тръбопроводни системи от Ф50 мм . 20 метра за VICTRIX TERA V2 28 EU/24 PLUS EU, 15 метра за VICTRIX TERA V2 32 EU и 12 метра за VICTRIX TERA V2 38 EU/ 35 PLUS EU.
Освен това, благодарение на комплекта димоотводна клапа (код 3.032877 - опция), е разрешен монтаж в общи димоотводи, проектирани с положително налягане.

ВЪТРЕШЕН И ВЪНШЕН МОНТАЖ
VICTRIX TERA V2 е одобрен за външен монтаж в частично защитена зона, например под балкон. Наличен е комплект електрически нагревател за разширяване на защитата срещу замръзване от -5 °C до -15 °C (код 3.017324).

ХИДРАВЛИЧНИ ВРЪЗКИ
Комплектът хидравлични връзки е по избор. VICTRIX TERA V2 разполага със същите размери и последователност на газовата и хидравлични връзки като настоящите модели.

VICTRIX TERA V2 28/32/38 EU

Стенен комбиниран кондензационен котел

.01

ПРОИЗВОДСТВО НА БИТОВА ТОПЛА ВОДА

Моментално с отличен дебит на битова гореща вода.
Моделът VICTRIX TERA V2 38 EU, благодарение на наличието на 37,3 kW за производство на битова гореща вода, произвежда 17,8 l/min с Δt 30 °C.

КОМБИНИРАНЕ СЪС ТЕРМО-СОЛАРНИ СИСТЕМИ

В случай на интеграция със слънчеви системи, **широкият обхват на модулация** гарантира максимален комфорт на БГВ дори при предварително загрята входяща вода. В комбинираните версии соларната функция възпрепятства стартирането на циркулационната помпа и запалването на горелката за време, равно на зададеното в параметрите стойност на забавяне на БГВ. Тази функция е още по-коректна в изпълнението си с помощта на комплекта сонда за соларна интеграция (код 3.021452), който позволява измерване на температурата на водата към входа на котела, идваща от соларен бойлер. Горелката и циркулационната помпа ще бъдат изключени по време на използване на БГВ, когато температурата на водата, постъпваща от соларен бойлер, е същата или по-висока от зададената от потребителя.

VICTRIX TERA V2 24/35 PLUS EU

Стенен кондензационен котел, за отопление или за комбиниране с допълнителен обемен бойлер за БГВ

Версиите TERA V2 PLUS могат да се използват само за отопление или да се свържат чрез допълнителен комплект (вижте страница 17) към обемен бойлер за производство на битова гореща вода.

.02

ИДЕАЛЕН ЗА ЕДНОВРЕМЕННИ КОНСУМАТОРИ НА БИТОВА ГОРЕЩА ВОДА
За големи нужди от битова гореща вода или за множество едновременни консуматори, той може да се комбинира с външен обемен бойлер (гамата на Immergas се предлага от 80 до 500 литра).

КОМБИНИРАНЕ СЪС ТЕРМО-СОЛАРНИ СИСТЕМИ
Обемните бойлери с вместимост от 120 литра или по-висока са подготвени за комбинация с термо-соларни системи с принудителна циркулация, включително версията UB INOX SOLAR 200 V2, с вграден пълен соларен комплект. VICTRIX TERA V2 PLUS може да бъде свързан към цялата гама соларни решения на Immergas.

МОНТАЖ В КАСКАДА
Предварително подготвен за независима или каскадна работа, VICTRIX TERA V2 35 PLUS EU може да се инсталира в каскада до 8 уреда посредством съответните комплекти опции (вижте страница 19).

.02

ДИМООТВОДНИ СИСТЕМИ "GREEN SERIES"

VICTRIX TERA V2 има специална серия от комплекти за засмукване на въздух/отвеждане на димни газове, за да се осигури висока устойчивост на корозия и забележителна скорост и функционалност при инсталиране, също благодарение на системата за свързване и подходящите материални уплътнения. Котлите VICTRIX TERA V2 могат да бъдат инсталирани в конфигурация със затворена камера и принудителна тяга или отворена камера и принудителна тяга (идеални за външен монтаж на частично защитено място).

Конфигурация отворена камера, принудителна тяга

Type	Code
Фланец + коляно + тръба удължение Ø 80 - 0,5 м за димоотвеждане с мах. дължина от 30м*	3.016365
К-т вертикален от неръждаема стомана Ø 80 (да се комбинира с к-т Ø 80 с код 3.016364)	3.024295
К-т горен защитен капак за VICTRIX TERA V2 НОВО	3.032844

Конфигурация заворена камера, принудителна тяга

Разделен ДВК Ø 80/80 макс. дължина от 36 m*	3.012002
Хоризонтален ДВК Ø 60/100 макс. дължина от 12,9 m*	3.012000
Хоризонтален ДВК Ø 60/100 Къс макс. дължина от 11,9 m*	3.024598
Хоризонтален ДВК Ø 60/100 с въртящ се терминал макс. дължина от 9,9 m*	3.024267
Вертикален ДВК Ø 60/100 (с керемиден цвят)*	3.016833

Конфигурация C_{10} - C_{12}

Комплект димоотводна клапа НОВО	3.032877

** За правилно изчисление, което взема предвид включването на колена и специални комплекти, вижте книжката с инструкции за котела.*

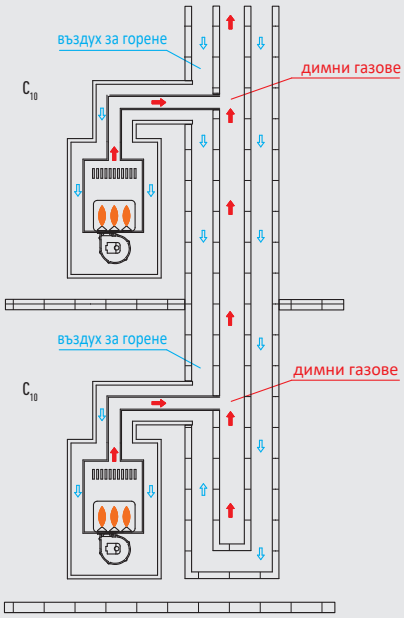

Конфигурация **C_{10}**

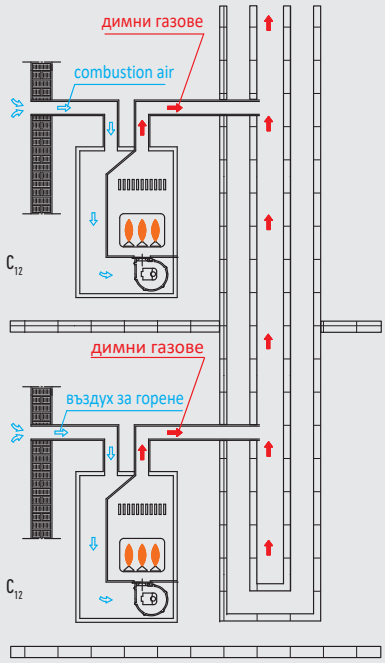

Конфигурация **C_{12}**

КОНФИГУРАЦИИ C_{10} - C_{12}

Стандартът EN 15502 изисква две предпазни устройства за избягване на обратен поток от димни газове в случай на свързване към общи димоотводни системи, работещи с позитивно налягане.

VICTRIX TERA V2 разполага със софтуерна функция чрез управление на сондата за димни газове за проверка на правилното уплътнение на клапата (код 3.032877 НОВО), за да се елеминират проблеми с рециркулация на димните газове. Освен това, по време на текуща поддръжка на котела, допълнителната клапа на димоотвода предотвратява връщането на димни газове в жилищната среда в случайте на инспектиране на топлообменния модул, когато други котли работят и отвеждат димни газове в същата обща система.

Максимално допустима дължина на свързващия димоотводен елемент на уреда, комбиниран с колективни димоотводни системи, работещи с позитивно налягане:

- Свързващи димоотводни елементи серия Ø 80/125: 7,7 метра (C_{10})
- Свързващи димоотводни елементи серия Ø 80/80: 10 метра + 1 метър за свеж въздух (C_{12})

ЗАБЕЛЕЖКА: инсталирането на клапа с код 3.032877 променя димоотводното разстояние между центровете от показаното на страница 12. За допълнителна информация вижте книжката с инструкции, доставена с уреда.

Технически характеристики	Мерна единица	VICTRIX TERA V2 28 EU	VICTRIX TERA V2 32 EU	VICTRIX TERA V2 38 EU	VICTRIX TERA V2 24 PLUS EU	VICTRIX TERA V2 35 PLUS EU
Код		**3.032930 3.032930GPL**	**3.032931 3.032931GPL**	**3.032932 3.032932GPL**	**3.032933 3.032933GPL**	**3.032934 3.032934GPL**
Отопление Енергиен клас		**A**	**A**	**A**	**A**	**A**
БГВ Енергиен клас/Посочен профил на натоварване		**A/XL**	**A/XL**	**A/XL**	**-**	**-**
Max. термична мощност (режим БГВ)	kW	28,7	32,7	38,3	28,7	38,3
Max. термична мощност (режим отопление)	kW	24,5	28,6	32,8	24,5	32,8
Мин. термична мощност	kW	4,5	5,0	6,3	4,5	6,3
Макс. топлинна мощност (режим БГВ)	kW	28,0	31,9	37,3	28,0	37,3
Макс. топлинна мощност (режим отопление)	kW	24,0	28,0	32,0	24,0	32,0
Мин. топлинна мощност	kW	4,3	4,8	6,1	4,3	6,1
Ефективност при макс. мощност (80/60°C)	%	97,8	97,8	97,7	97,8	97,7
Ефективност при макс. мощност (40/30°C)	%	108,0	107,2	106,6	108,0	106,6
Ефективност при 30% натоварване (подаваща T 30°C)	%	109,5	109,6	108,9	109,5	108,9
Регулируем диапазон на подаваща температура отопление	°C	20-85	20-85	20-85	20-85	20-85
Регулируем диапазон на температура за БГВ	°C	30-60	30-60	30-60	-	-
Разполагаем напор на вентилатор (Мин. - Макс.)	Pa	4 - 163	5 - 211	8 - 301	4 - 163	8 - 301
Претеглени CO	mg/kWh	16,1	14,9	17,2	16,1	17,2
Претеглени NO_x	mg/kWh	38,8	34,1	28	38,8	28
NO_x клас		6	6	6	6	6
Дебит БГВ при непрекъснат режим на работа (ΔT 30°C)	l/min	14,1	16,5	18,6	-	-
Кръг за БГВ мин. налягане (динамично)	bar	0,3	0,3	0,3	-	-
Ном. обем на разширителния съд за отопление (общ)	liter	8 (5,8)	10 (7,3)	10 (7,3)	8 (5,8)	10 (7,3)
Клас на електрозащита	IP	X5D	X5D	X5D	X5D	X5D
Тегло на пълен уред(празен)	kg	34,5 (31,2)	36,8 (33,4)	40,6 (36,8)	34,5 (31,2)	40,6 (36,8)

Графика Дебит / Напор
VICTRIX TERA V2 28 EU/VICTRIX TERA V2 24 PLUS EU

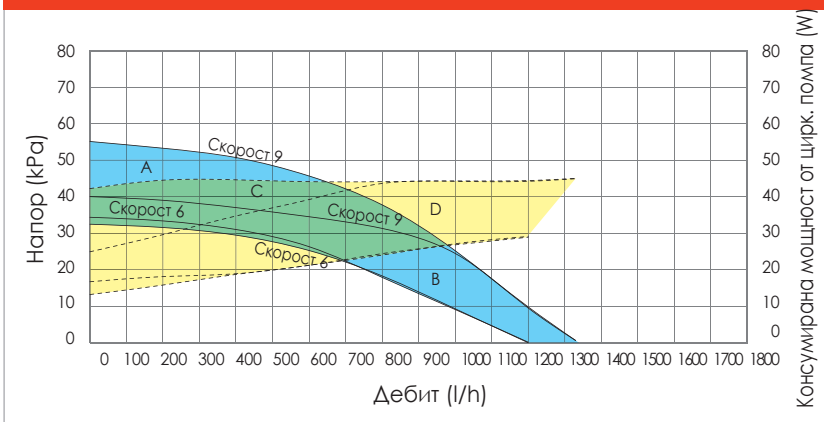

Графика Дебит / Напор
VICTRIX TERA V2 32 EU

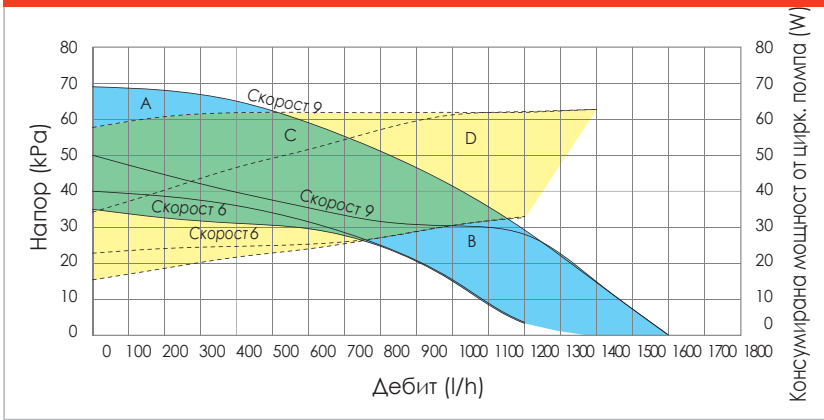

Графика Дебит / Напор
VICTRIX TERA V2 38 EU/ VICTRIX TERA V2 35 PLUS EU

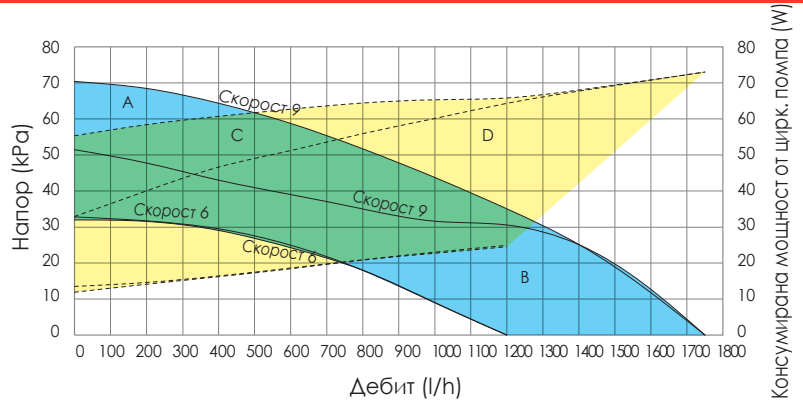

Легенда

Разполагаем напор
A + B: със затворен байпас
B: с отворен байпас

Консумирана мощност от цирк. помпа(пунктирана област)
C + D: с отворен байпас
D: със затворен байпас

VICTRIX TERA V2 са окомплектовани с регулируем байпас.

VICTRIX TERA V2 28/32/38 EU

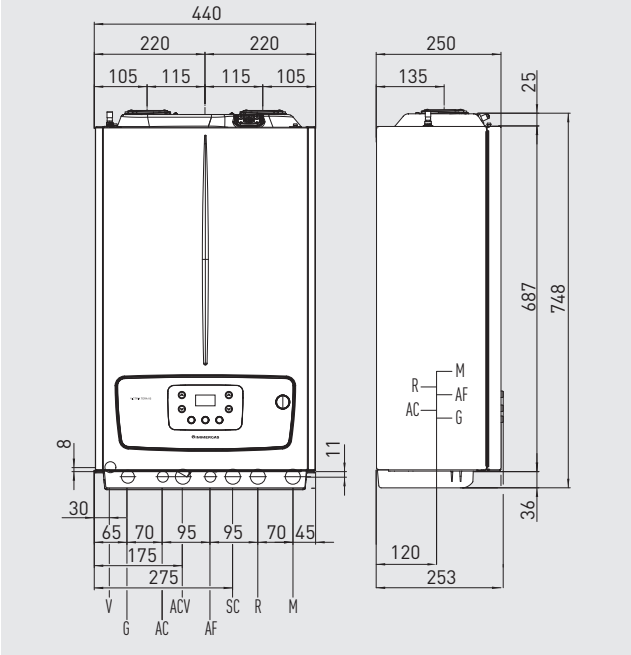

VICTRIX TERA V2 24/35 PLUS EU

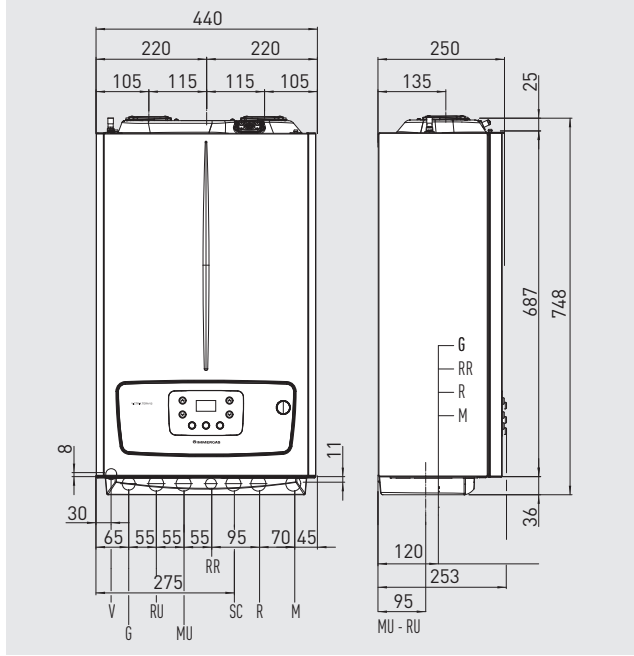

VICTRIX TERA V2 28/32/38 EU
хидравлични връзки

Газ	БГВ		Система	
G	AC	AF	R	M
¾"	½"	½"	¾"	¾"

VICTRIX TERA V2 24/35 PLUS EU
хидравлични връзки

Газ	БГВ		Система
G	MU-RU*	RR	M-R
¾"	¾"	½"	¾"

** Само в случай на комплект за свързване на обемен бойлер*

Легенда

V	Електрическо захранване	R	Връщане от отоплителна система
G	Захранване с газ	RR	Допълване на системата
AC	Изход на БГВ (optional)	RU	Връщане от обемен бойлер
ACV	Вход на топла вода от соларен вентил (опция)	MU	Подаване към обемен бойлер
AF	Вход на студена санитарна вода	A/S	Изход/Вход
SC	Дренаж на конденз (мин. вътр. диаметър Ø 13 мм)	A	Вход
M	Подаване към отоплителна система	S	Изход

Комплектите за хидравлично свързване са опция. Виж стр. 17.

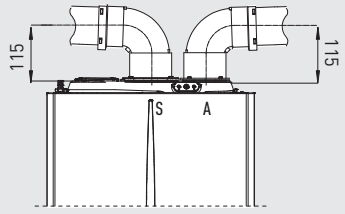

Разделен комплект
Ø 80/80

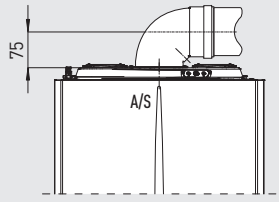

Хоризонтален комплект
Ø 60/100

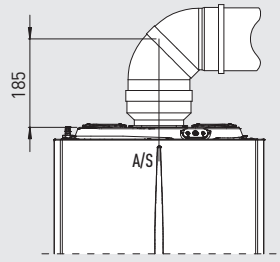

Хоризонтален комплект
Ø 80/125

Комбинирането на VICTRIX TERA V2 с устройство за климатично регулиране е отлична инвестиция, защото подобрява сезонната енергийна ефективност на отоплителната система. Затова за всяко от следните устройства за терморегулация ние посочваме клас, който ви дава процентната стойност на повишена ефективност.

CAR^{V2} (Модулиращо дистанционно управление)

Тип		Код
Модулационен контролер, седмичен програмируем термостат и дистанционно управление на котела; интегрира специални функции, включително настройка на температура против замръзване и функция против легионела (само за котли с обемен бойлер). Клас на температурен контрол V* или VI Принос към сезонна енергийна ефективност за отопление 3%* или 4% *УСЪВЪРШЕНСТВАНА ТЕРМОРЕГУЛАЦИЯ*	Размери (H x W x D) mm 103 x 142 x 31	3.021395

CAR^{V2} WIRELESS (Безжично модулиращо дистанционно управление

Модулационен контролер, седмичен програмируем термостат и дистанционно управление на котела; интегрира специални функции, включително настройка на температура против замръзване и функция против легионела (само за котли с обемен бойлер). Клас на температурен контрол V* или VI Принос към сезонна енергийна ефективност за отопление 3%* или 3,5% *УСЪВЪРШЕНСТВАНА ТЕРМОРЕГУЛАЦИЯ*	Размери (H x W x D) mm 103 x 142 x 31 Размери (H x W x D) mm 82 x 105 x 26	3.021623

CRD PLUS

Модулационен контролер и програмируем седмичен термостат с комутация към котела; интегрира специални функции, включително задаване на температура против замръзване. НОВО Клас на температурен контрол V* или VI Принос към сезонна енергийна ефективност за отопление 3%* или 4% *УСЪВЪРШЕНСТВАНА ТЕРМОРЕГУЛАЦИЯ*	Размери (H x L x P) mm 85 x 118 x 30	3.032645

TYBOX 137

безжичен седмично- програмируем термостат с Pi контрол на температурите Клас на температурен контрол: IV* Принос към сезонната енергийна ефективност за отопление 2%*		6053040

SMART HOME T2

TYDOM HOME контролер за домашна - до 32 устройства автоматизация в комплект с безжичен програмируем седмичен термостат TYBOX 137+		9700116

Tybox Bus OT

седмично- програмируем Opentherm термостат - настройка и програмиране на стайна температура - настройка на термоклиматична компенсация - визуализация на температури за отопление и БГВ - визуализация на външна температура / при наличие на сензор/		6053056

Външна температурна сонда

Позволява на котела да работи с плавно променяна температурата според климатичните условия. *ИДЕАЛНА ПРИ ЗАМЯНА* Клас на температурен контрол: II Принос към сезонна енергийна ефективност за отопление 2%		3.014083

** Клас на контрол на температурата с настройки по подразбиране. Класът зависи от настройките и режимите на работа, които могат да се променят, например Модулиране или ВКЛ./ИЗКЛ. Използването на тези устройства допринася в проценти за сезонната енергийна ефективност на отоплителната система.*

DOMINUS интерфейсен комплект

Тип		Код
WiFi контролер за WEB комуникационна система с котли Immergas Комплектът позволява управение до 3 зони чрез интернет приложение.	Размери (H x W x D) mm 97 x 72 x 30	3.026273

Контролер за управление на зони

Управление до 4 директни зони, комбинирани с дистанционни управления CAR^{V2} ** Клас на продукт: VIII Принос към сезонната енергийна ефективност за отопление 5%	Dimensions (H x W x D) mm 175 x 110 x 50	3.028444

К-т смесителен вентил

За комбиниране със зоннални контролери (код 3.028444).		3.027084

Соларна температурна сонда

Позволява отчитане на температурата на водата, идваща от соларен бойлер. (подходящо само ако се използват специфичните медни тръби). Само за комбинирани котли.		3.021452

К-т предпазен термостат за ниска температура

За котли, настроени на директна ниска температура (подходящо само ако използвате специфичния комплект за свързване).		3.019229

Контролер за управление на зони V2

Може да управлява 3 зони с еднаква температура или 2 смесени и 1 директна.		3.030912

DIM V2

Комплекти за зониране и управление на отоплителни инсталации с високо- и нискотемпературни зони*

- Комплекти за управление на отоплителни системи, разделени в различни хидравлични и температурни зони, смесени отоплителни системи с висока/ниска температура и отопление с големи дебити
- Вграден хидравличен сепаратор
- Налични 4 модела
- Електронни помпи с ниска консумация
- Възвратен клапан за всяка от една от зоните
- Терморегулационно управление на всяка една от зоните чрез термостат, CAR^{V2}, външна температурна сонда
- Възможност за параметриране на всеки един смесителен кръг в два режима от 25-50°C или от 35 до 75°C
- Корелация по външна температура на всеки един от смесителните кръгове при наличие на сонда за външна температура
- BUS комуникация за каскадно и паралелно свързване с управлението на котел Immergas
- Инсталационно табло подготвено и за вграждане в стена
- Приложим с всички модели Victrix Tera V2

Модел	Размери (H x W x D) mm	Тегло kg
2 Zones	700 x 450 x 190	17,3
3 Zones	700 x 450 x 190	19,8
A-BT	700 x 450 x 190	19,7
A-2BT	700 x 450 x 190	23,2

Модел	Код
DIM 2 ZONES ErP Комплект за системи с две директни зони Хидравличен колектор-сепаратор, две електронни помпи с ниска консумация и електронна платка	3.025607
DIM 3 ZONES ErP Комплект за системи с три директни зони Хидравличен колектор-сепаратор, три електронни помпи с ниска консумация и електронна платка	3.025608
DIM A-BT ErP Комплект за смесени системи с 1смесителна и 1 директна зона Хидравличен колектор-сепаратор, 2 електронни помпи с ниска консумация, 1 смесителен вентил и електронна платка	3.025609
DIM A-2BT ErP Комплект за смесени системи с 2 смесителни и 1 директна зони Хидравличен колектор, 3 електронни помпи с ниска консумация, 2 смесителни вентила и електронна платка	3.025610

Основни опции

Външна температурна сонда	3.014083
Предпазен комплект за нискотемпературна зона	3.013794
Комплект 2 бр. спирателни кранове $^3/_4$" и фитинги	3.014948

Сред широката гама от опции е възможно да намерите специфични аксесоари за завършване на инсталацията на VICTRIX TERA V2.
Използването на оригинални комплекти повишава качеството и надеждността на продуктите.

Магнитно-циклонен филтър

Тип		Код
Magna Clean Atom - $^3/_4$" за котли до 28 kW		FL1-03-04113
Magna Clean Micro 2 - 1" за котли до 32 kW		FL1-03-01689-EU
Magna Clean Profesional 2 - 1" за котли до 35 kW		FL1-03-01688

К-т помпа за дрениране на конденз за стенни котли

Да се използва в случай на денивелация между изхода на сифона и отводнителната тръба. Може да се монтира само вътре в сградата.		3.026374

Долен декоративен капак

Естетична рамка (височина 250 мм), която покрива зоната на свързване и основните комплекти опции		3.027341

Неутрализатор за конденз

Необходим за неутрализиране на киселинността на конденза. Включително гранулат.		3.019857

Комплект потив замръзване до -15 °C

Включително електрически нагревател за защита от замръзване до - 15°C		3.017324

Допълнителен разширителен съд

Допълнителен разширителен съд - 2 литра		3.017514

К-т дозатор на полифосфати

Одобрен за монтаж в сграда (за комбинирани версии)		3.017323

OMNI CONTAINER

Тип		Код
Универсално инсталационно табло за скрит монтаж в стена. За да се осигури по-голяма гъвкавост на връзките, при версиите VICTRIX TERA V2/PLUS V2 при необходимост може да избира между предни и задни връзки, като се използват специални допълнителни комплекти. Размери (H x L x P) мм 1190 x 566 x 254 Тегло: 19 кг		3.016991

Свързващи комплекти за скрит монтаж в инсталационно табло

Комплект за предни връзки VICTRIX TERA V2 (за вграждане в OMNI CONTAINER).		3.025396
Комплект за предни връзки VICTRIX TERA V2 (із вграждане в OMNI CONTAINER).		3.025382
Комплект за предни връзки VICTRIX TERA PLUS V2 (за вграждане в OMNI CONTAINER).		3.025409
Комплект за задни връзки VICTRIX TERA PLUS V2 (за вграждане в OMNI CONTAINER).		3.025398

Свързващи комплекти

Тип		Код
Комплект за свързване за комбинирани модели		3.019264
Комплект за свързване - само за модели за отопление		3.024907
Комплект за свързване на бойлер за модели само за отопление (в комбинация с комплект за свързване код 3.024907)		3.024609

Спирателни кранове

Спирателни кранове ¾".		3.5324
Спирателни кранове ¾" с вграден филтър		3.015854

Универсален свързващ комплект

За стенни котли		3.011667

Неръждаеми бойлери за БГВ

Тип		Код
UB INOX 80 V2 оборудван с 1концентричен серпентинен топлообменник вода/вода разширителен съд, предпазен клапан - 8 бара и рециркулационна сонда Клас на ефективност C Размери (H x W x D) мм 850 x 550 x 550		3.027817
UB INOX 120 V2 оборудван с 2 концентрични серпентинни топлообменника вода/вода разширителен съд, предпазен клапан - 8 бара и рециркулационна сонда Клас на ефективност C Размери (H x W x D) мм 850 x 650 x 650		3.027818
UB INOX 200 V2 оборудван с 2 концентрични серпентинни топлообменника вода/вода разширителен съд, предпазен клапан - 8 бара и рециркулационна сонда Клас на ефективност C Размери (H x W x D) мм 1250 x 650 x 650		3.027819
UB INOX SOLAR 200 V2 оборудван с 2 концентрични серпентинни топлообменника вода/вода и вграден хидравличен термо-соларен кръг и управляващ контролер Клас на ефективност C Размери (H x W x D) мм 1250 x 650 x 75		3.027820

Температурна сонда NTC за бойлер

За VICTRIX TERA V2 PLUS. (Осигурява се стандартно с всички бойлери за БГВ на Immergas)		3.019375

Соларен вентил

Позволява връзка между комбиниран котел и соларна система. Предлага се за стенни комбинирани котли.		3.018911

Смесителен вентил ¾”

Диапазон 42-60°C		3.019099

САМО ЗА МОНТАЖ В КАСКАДА НА VICTRIX TERA V2 35 PLUS EU

Интерфейсен комплект за котли <35 kW в каскади

Тип		Код
Необходим е един комплект за всеки котел		3.020355
Контролер за каскади и зони		
Може да управлява VICTRIX TERA V2 35 PLUS EU в каскада и максимум 3 зони на отоплителна система плюс 1 кръг за БГВ. Клас на продукта VI* или VIII Стойност на сезонната енергийна ефективност 4%* или 5%	Размери (H x W x D) мм 96 x 144 x 75	3.015244
Комплект стененнна кутия за каскаден и зонов регулатор		
Ако каскадният и зоновият регулатор не се инсталира в електрическа кутия		3.015265
Зонален контролер		
Клас на продукта V* или VI Стойност на сезонната енергийна ефективност 3%* или 4%	Размери (H x W x D) мм 138 x 90 x 28	3.015264
Модулиращ стаен термостат		
Клас на продукта V* или VI Стойност на сезонната енергийна ефективност 3%* или 4%	Размери (H x W x D) мм 90 x 83 x 35	3.015245
Външна температурна сонда		
Клас на продукта II*, VI или VII Стойност на сезонната енергийна ефективност 2%*, 4 or 3,5%		3.024511
Сонда за бойлер за БГВ		
За контрол на температурата на обемен бойлер чрез каскаден и зонов регулатор (код 3.015244)		3.015268
Сензор за подаваща температура		
За контрол на температурата след хидравличен сепаратор или всякакви смесителни вентили, с помощта на каскаден и зонов регулатор (код 3.015244)		3.015267
Температурна сонда за термо-солар		
За управление на соларната система, с помощта на каскаден и зонов регулатор (код 3.015244)		3.019374
Контролер за телемениджмънт 2.0		
Може да се комбинира изключително с каскаден и зонов регулатор за връзка към Ethernet мрежа или чрез рутер/модем към ADSL линия за връзка към отдалечена система.	Размери (H x W x D) мм160 x 160 x 34	3.029832

** Клас на контрол на температурата с настройки по подразбиране. Класът зависи от настройките и режимите на работа, които могат да се променят, например Модулиране или ВКЛ./ИЗКЛ. Използването на тези устройства допринася в проценти за сезонната енергийна ефективност на отоплителната система.*

immergas.com

Immergas S.p.A.
42041 Brescello (RE) - Italy
T. 0522.689011
F. 0522.680617

IMMERGAS

IMMERGAS SPA - ITALY
CERTIFIED COMPANY
UNI EN ISO 9001:2015

Design, manufacture and post-sale assistance of gas boilers, gas water heaters and related accessories

ИЗКЛЮЧИТЕЛЕН ПРЕДСТАВИТЕЛ И СЕРВИЗ

amax gas

АМАКС ГАЗ ООД
Мрамор, София, ул."Васил Левски" № 148;
тел.: +359 2 902 46 71
e-mail: info@amaxgas.com
www.amaxgas.com

Immergas си запазва правото да прави такива промени в продуктите си, които счита за необходими за тяхното развитие, без предварително уведомление. Cod. AP.000527-000 - (ver. 625) - 04/23